PONTE EXISTENTE – TRATAMENTOS E ADEQUAÇÕES

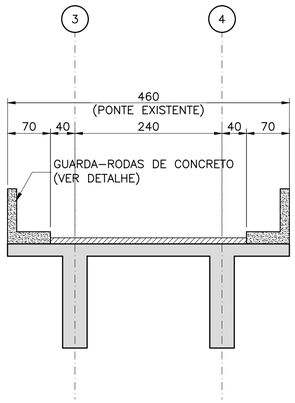

SEÇÃO TRANSVERSAL DA PONTE EXISTENTE
ESC: 1:50

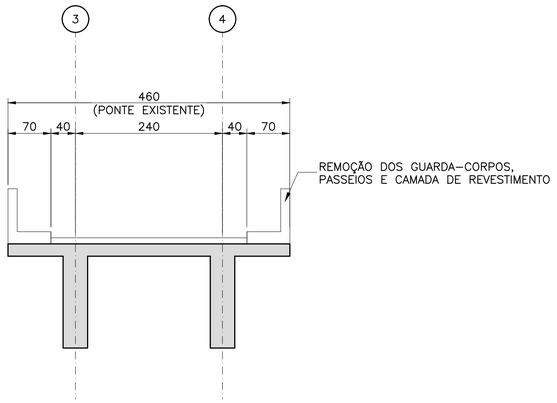

1ª ETAPA
ESC: 1:50

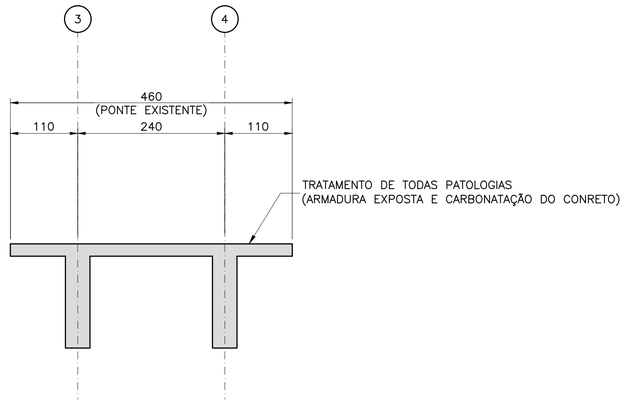

2ª ETAPA
ESC: 1:50

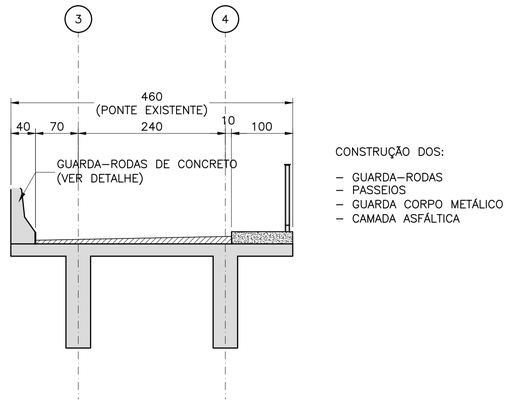

3ª ETAPA
ESC: 1:50

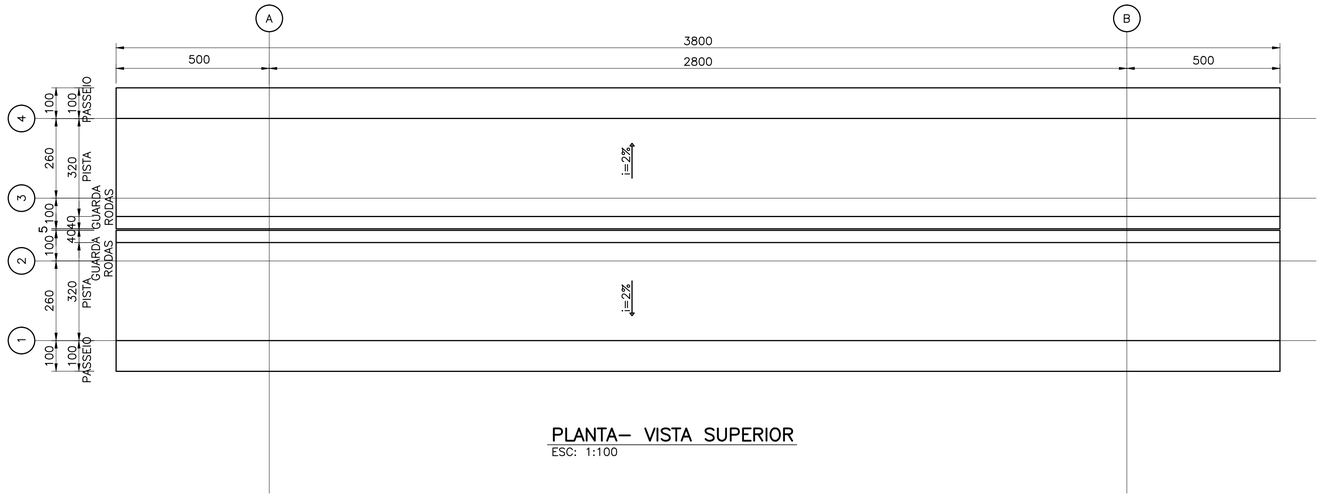

PLANTA– VISTA SUPERIOR
ESC: 1:100

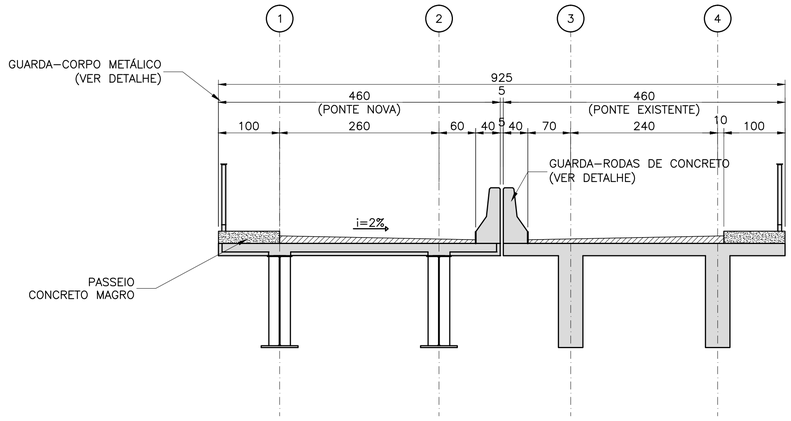

SEÇÃO TRANSVERSAL (APÓS REFORMA PONTE EXISTENTE)
ESC: 1:50

CLASSIFICAÇÃO	DISTRIBUIÇÃO AUTOMÁTICA DE CÓPIAS	TOTAL
DISTR.		
QTDE./TIPO		
ÁREÃO		

DESCRIÇÃO	DATA
–	–
–	–
EMISSÃO INICIAL	12/06/2020

ALTERAÇÕES

NOTAS:

1. TODAS AS MEDIDAS ESTÃO EM CENTÍMETROS EXCETO ONDE INDICADO.
2. CONCRETO ESTRUTURAL DA SUPERESTRUTURA = fck > 35MPa, FATOR A/C < 0,50.
3. CONCRETO ESTRUTURAL DA MESO E INFRAESTRUTURA = fck > 30MPa, FATOR A/C < 0,50.
4. CONCRETO MAGRO fck>10MPa. FATOR A/C < 0,50.
5. CLASSE DE AGRESSIVIDADE AMBIENTAL II.
6. DOBRAS DE ACORDO COM NBR6118/14.
7. TREM TIPO ADOTADO: TB450 (NBR7188/2013).
8. NEOPRENES DEVERÃO ATENDER AS EXIGÊNCIAS DA NBR–9783. DUREZA "SHORE" A–60.
9. PAVIMENTO COM ESPESSURA MÍNIMA DE 6cm.
10. AS FORMAS UTILIZADAS DEVERÃO PREVER CHANFROS DE MODO A EVITAR CANTOS VIVOS NOS ELEMENTOS CONCRETADOS.
11. TENSÃO ADMISSÍVEL DO TERRENO = 1,0 MPa.
12. COMPRIMENTO DO TUBULÃO É ESTIMADO. O COMRPIMENTO DEVERÁ SER CONFIRMADO DURANTE A EXECUÇÃO POR UM ENGENHEIRO GEOTÉCNICO.

RT: Renato Carvalho Carreira - CREA MG 96.055 / D

PROJ.: RCC | APROV.: RCC | DATA: 14/07/2020

PREFEITURA DE MURIAÉ

PONTE SANTANA
PROJETO EXECUTIVO ESTRUTURAL
FORMA
READEQUAÇÃO PONTE EXISTENTE

ESCALA: INDICADA

Nº EST–006

REV.

FOLHA: 1 DE 1

ARQ.