ARMAÇÃO DA LAJE DE PISO DA CASA D'ÁGUA
ESC: 1/50

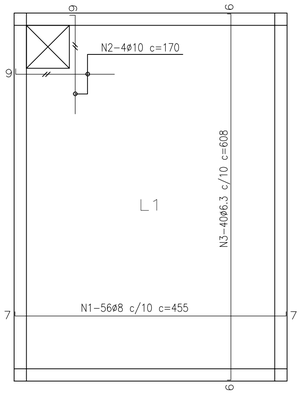

NOTA: ADAPTAR (CORTAR) AS POSIÇÕES N1 e N3 NA REGIÃO DO ALÇAPÃO

VIGAS DA CASA D'ÁGUA
ESC: 1/50

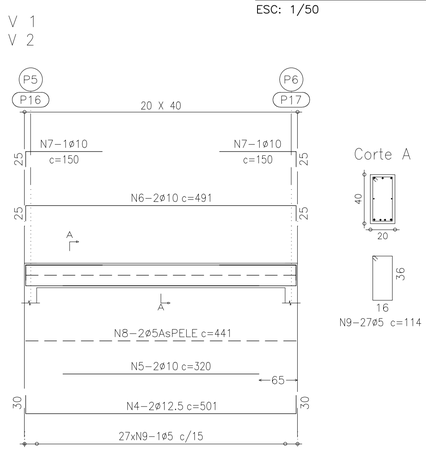

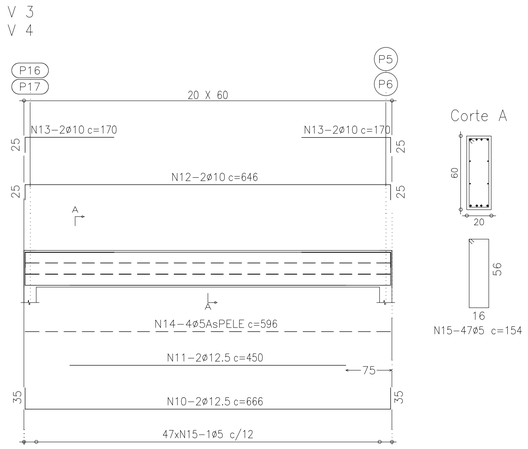

Elemento	Pos.	Diam.	Q.	Comp. (cm)	Total (cm)
LAJE CASA D'ÁGUA	1	ø8	56	455	25480
	2	ø10	4	170	680
	3	ø6.3	40	608	24320
V 1=V 2 (x2):	4	ø12.5	2	501	1002
	5	ø10	2	320	640
	6	ø10	2	491	982
	7	ø10	2	150	300
	8	ø5	2	441	882
	9	ø5	27	114	3078
V 3=V 4 (x2):	10	ø12.5	2	666	1332
	11	ø12.5	2	450	900
	12	ø10	2	646	1292
	13	ø10	4	170	680
	14	ø5	4	596	2384
	15	ø5	47	154	7238
LAJES COBERTURA	16	ø5	257	240	61680
CINTAS	17	ø5	97	64	6208
	18	ø6.3	4	CORR	8360
PILARETES (X10)	19	ø5	15	54	810
	20	ø8	4	80	320
	21	ø8	4	238	952
CONSOLOS	22	ø10	2	325	650
	23	ø5	14	74	1036
	24	ø10	2	244	488

Resumo Aço TOTAL		Comp. total (m)	Peso (kg)	Total
CA-50-A	ø6.3	326.8	81	
	ø8	382.0	150	
	ø10	97.7	61	
	ø12.5	64.7	63	355
CA-60-B	ø5	1041.9	166	166
Total				521

ARMAÇÃO NEGATIVA DAS LAJES DA COBERTURA
ESC: 1/75

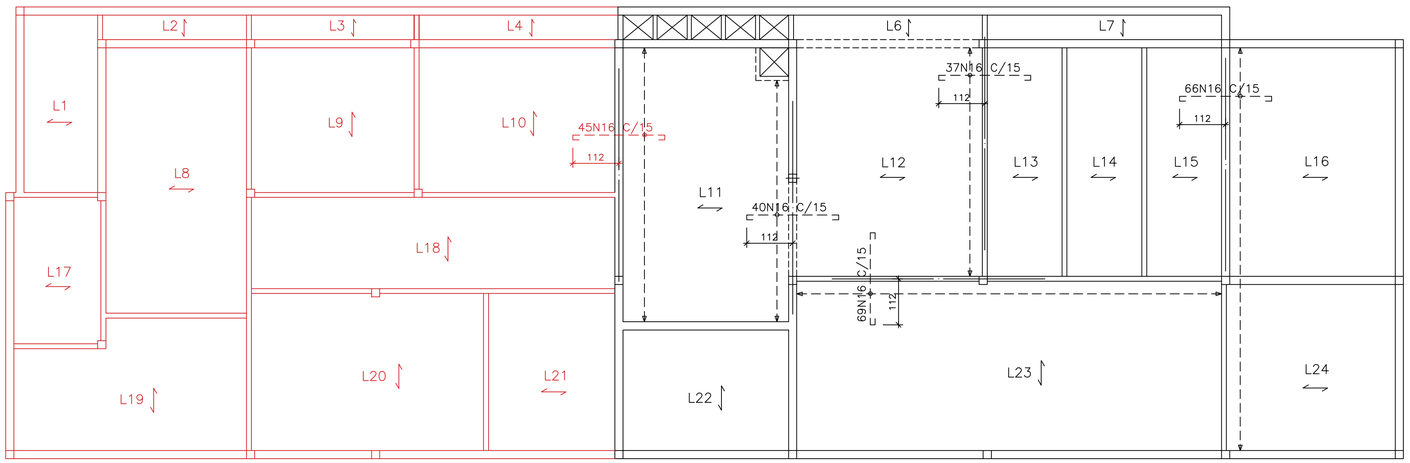

NOTA: A ARMADURA DE DISTRIBUIÇÃO DEVERÁ SER FORNECIDA PELO FABRICANTE.
ø4.2 c/20 ou ø5.0 c/25 COLOCADA NO SENTIDO TRANSVERSAL ÀS VIGOTAS.

DETALHE DA POS. N16

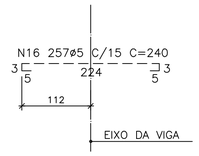

LAJE PRÉ-MOLDADA EM VIGA INVERTIDA
DETALHE DA ANCORAGEM DA ARMAÇÃO

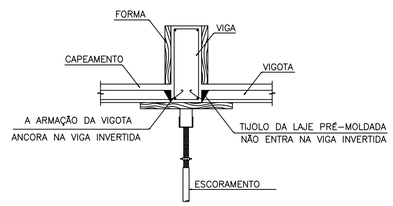

ARMAÇÕES DO CONTRAVENTAMENTO

CINTA – 15x20
ESC. 1:10

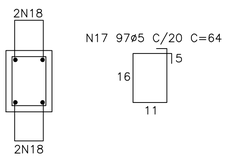

N18 4ø6.3 C=CORR.

Pil. (10X)
15 x 15

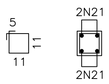

N19 15ø5 C/15 C=54 (x10)
N20 4ø8 C=80 (x10)-(ESP.)
N21 4ø8 C=238 (x10)

ELEVAÇÃO
sem escala

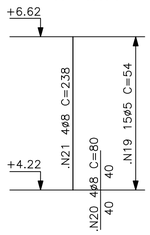

ESC. 1:25

ARMAÇÃO DO CONSOLO – ALÇAPÃO
ESC. 1:25

CL1-10x30

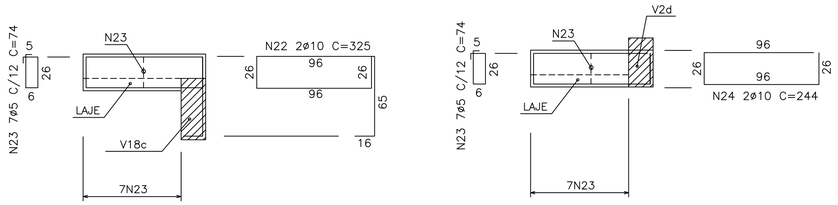

OBS:
PRIMEIRA ETAPA EM PRETO
SEGUNDA ETAPA EM VERMELHO

PREFEITURA DE MURIAÉ / CNPJ: 17.947.581/0001-76 JOSÉ BRAZ		PREFEITURA MUNICIPAL DE MURIAÉ SECRETARIA DE OBRAS PÚBLICAS	POSTO DE PERÍCIAS INTEGRADAS
SECRETARIA DE OBRAS PÚBLICAS: CARLOS GERALDO ROCHA KNEIP	R. T. PROJETO: ENG. ARLAN DO CARMO MENDONÇA CREA-MG 177324/D		ESTRUTURAL - ARMAÇÃO DAS LAJES DA COBERTURA, ARMAÇÃO DA CASA D'ÁGUA DESCRIÇÃO: PROJETO DE CONSTRUÇÃO DO POSTO DE PERÍCIAS INTEGRADAS DA POLÍCIA CIVIL LOCAL: RUA DOMINGOS WILSON ABDALA AMARAL, S/N - BAIRRO SANTA LAURA - MURIAÉ - MG DATA: 05/2021 FOLHA: 10/11