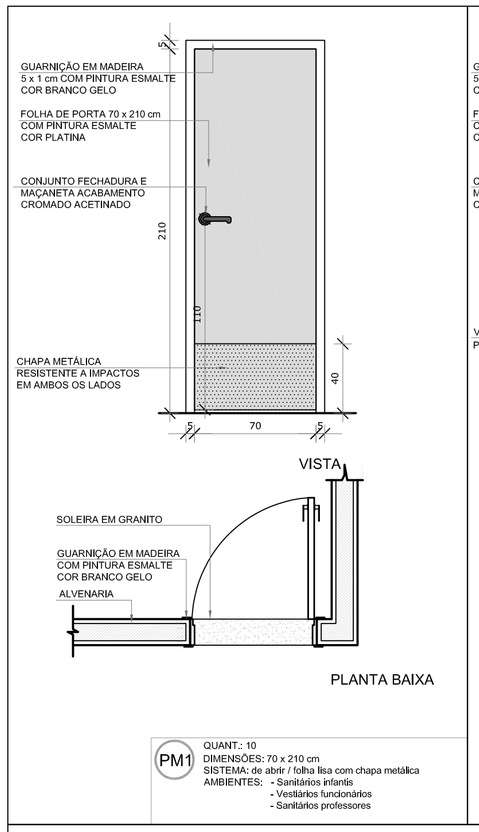

PM1 QUANT.: 10
DIMENSÕES: 70 x 210 cm
SISTEMA: de abrir / folha lisa com chapa metálica
AMBIENTES: - Sanitários infantis
- Vestiários funcionários
- Sanitários professores

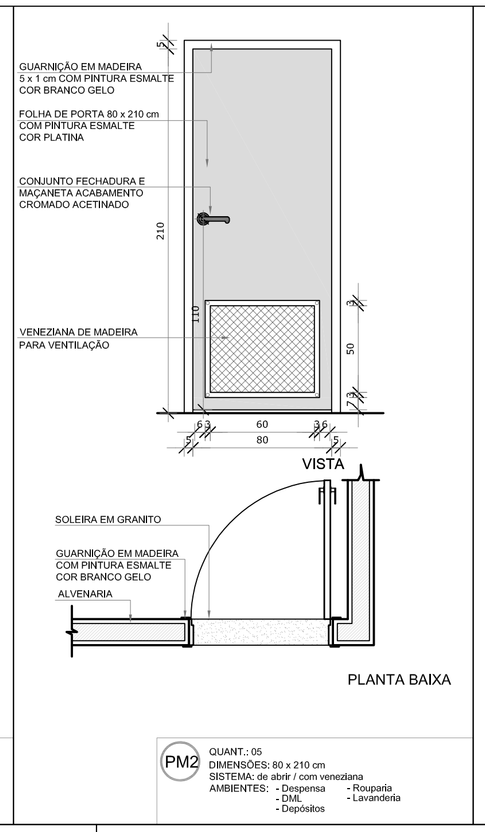

PM2 QUANT.: 05
DIMENSÕES: 80 x 210 cm
SISTEMA: de abrir / com veneziana
AMBIENTES: - Despensa - Rouparia
- DML - Lavanderia
- Depósitos

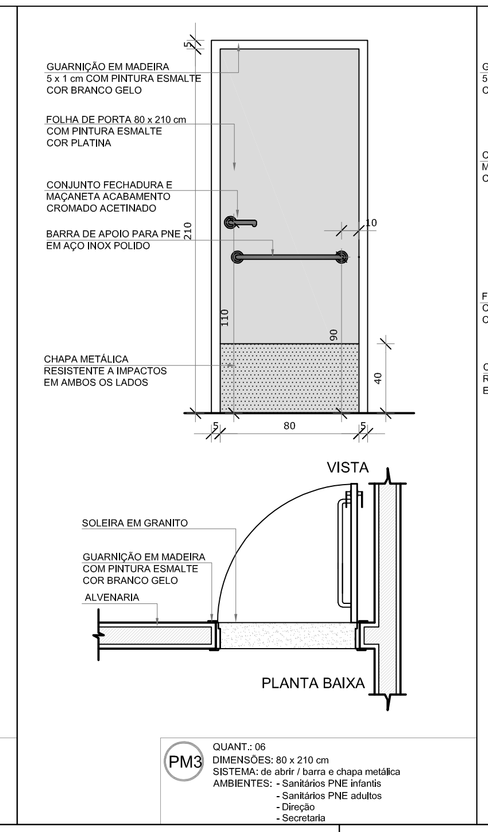

PM3 QUANT.: 06
DIMENSÕES: 80 x 210 cm
SISTEMA: de abrir / barra e chapa metálica
AMBIENTES: - Sanitários PNE infantis
- Sanitários PNE adultos
- Direção
- Secretaria

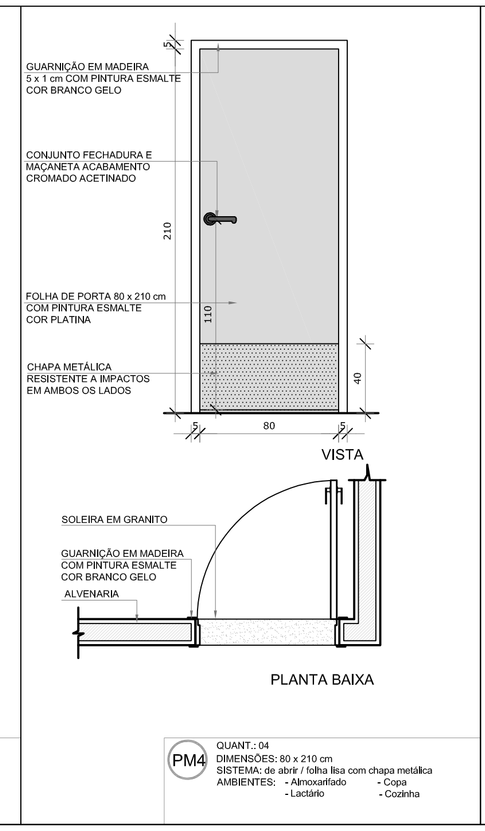

PM4 QUANT.: 04
DIMENSÕES: 80 x 210 cm
SISTEMA: de abrir / folha lisa com chapa metálica
AMBIENTES: - Almoxarifado - Copa
- Lactário - Cozinha

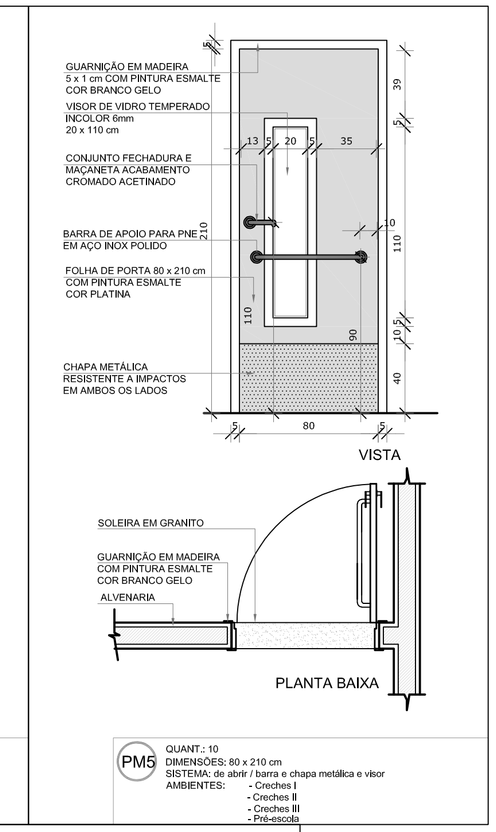

PM5 QUANT.: 10
DIMENSÕES: 80 x 210 cm
SISTEMA: de abrir / barra e chapa metálica e visor
AMBIENTES: - Creches I
- Creches II
- Creches III
- Pré-escola

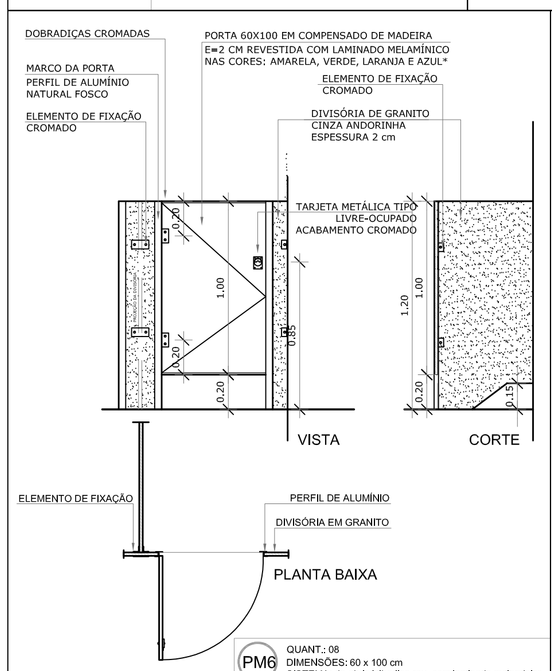

*Cada porta receberá uma cor diferente. Observar a variação de cores proposta nas ampliações.

PM6 QUANT.: 08
DIMENSÕES: 60 x 100 cm
SISTEMA: de abrir folha lisa rev. com laminado melamínico
AMBIENTES: - Sanitários Infantis

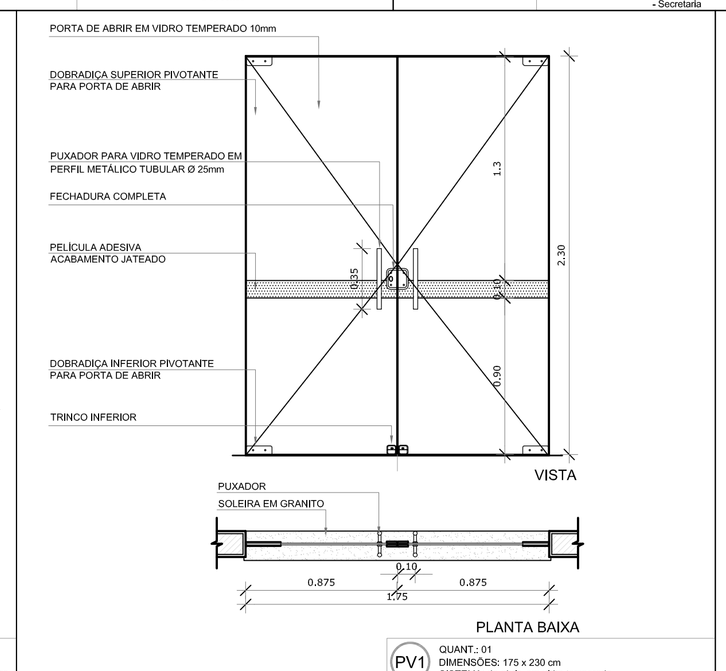

PV1 QUANT.: 01
DIMENSÕES: 175 x 230 cm
SISTEMA: de abrir, em vidro temperado
AMBIENTES: - Hall

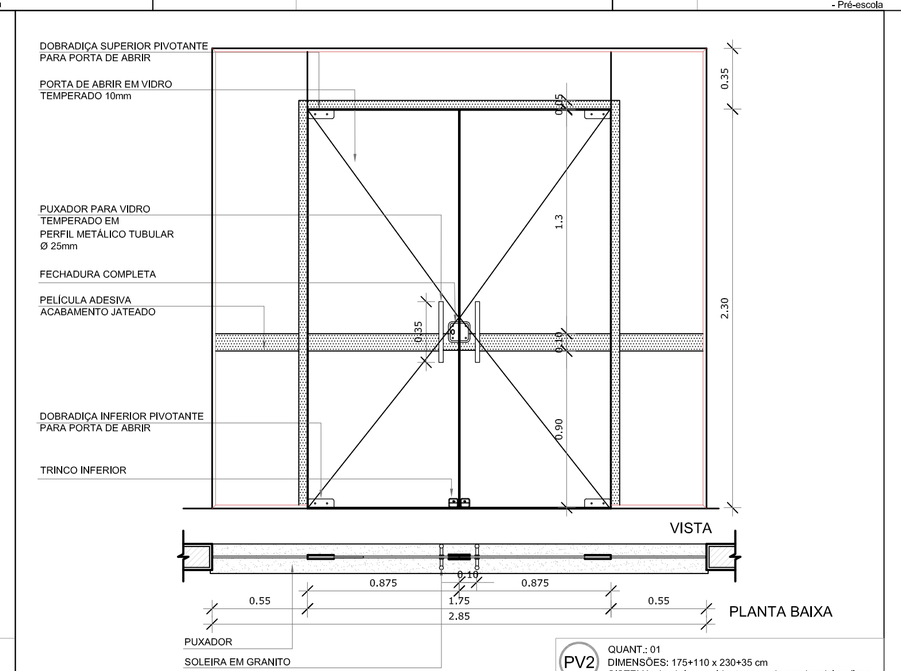

PV2 QUANT.: 01
DIMENSÕES: 175+110 x 230+35 cm
SISTEMA: de abrir, em vidro temperado com bandeiras fixas
AMBIENTES: - Circulação refeitório

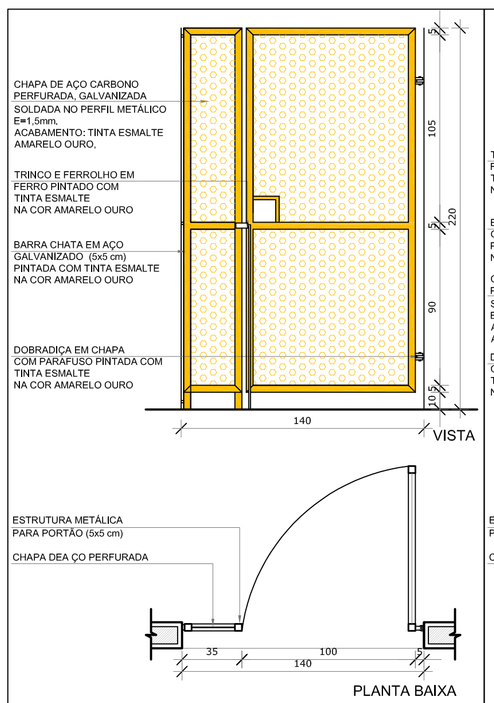

PF1 QUANT.: 01
DIMENSÕES: 100 +35 x 220 cm
SISTEMA: de abrir / chapa metálica perfurada
AMBIENTES: - Varanda de serviço

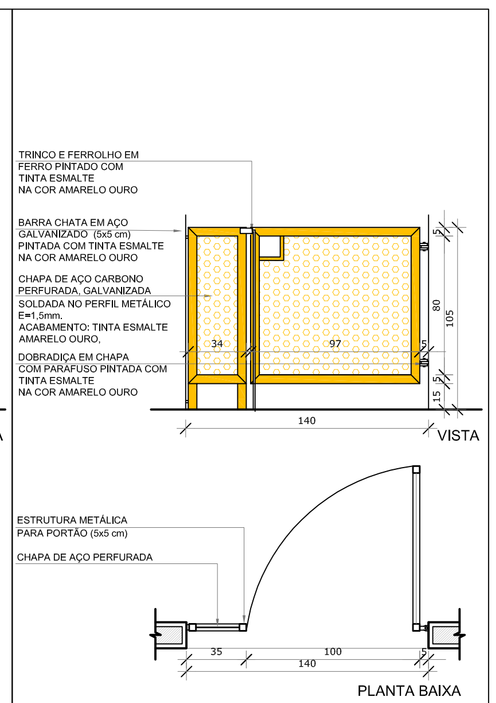

PF2 QUANT.: 06
DIMENSÕES: 100 + 35 x 90 cm
SISTEMA: de abrir /chapa metálica perfurada
AMBIENTES: - Solários e castelo d'água

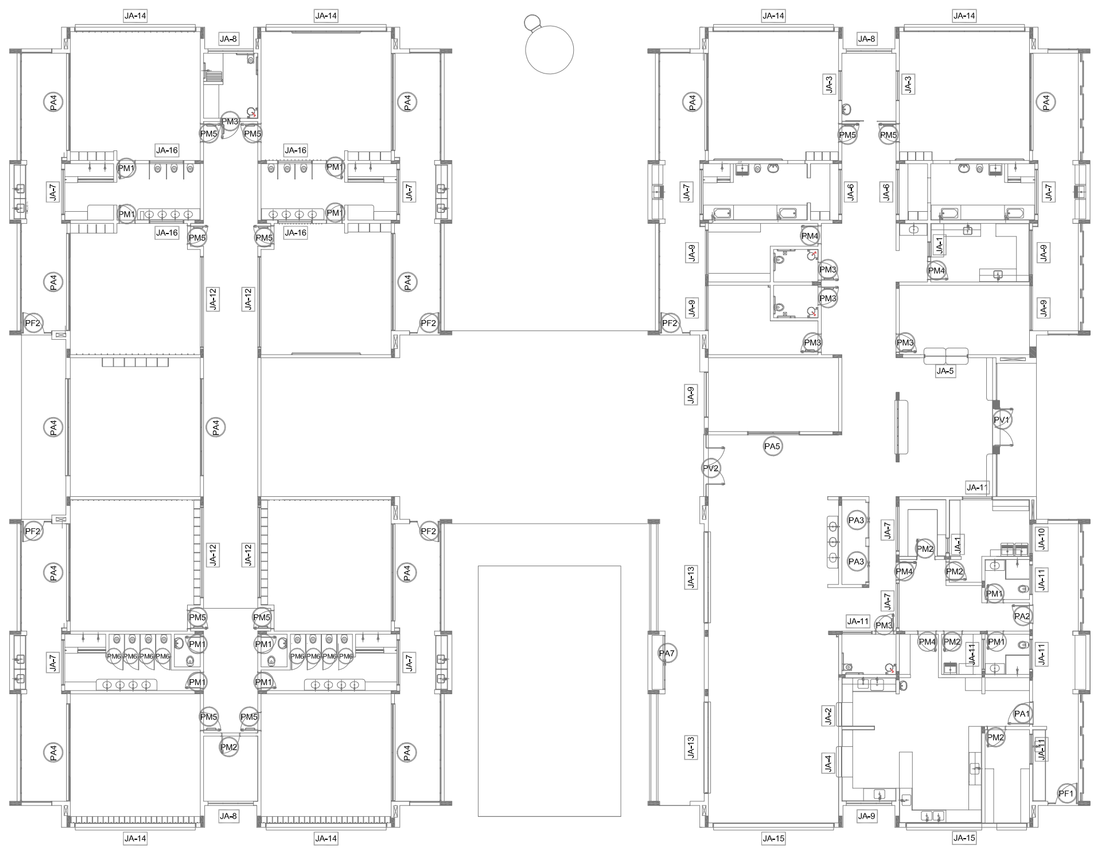

01 MAPA DE ESQUADRIAS
1/200

NOTAS

- MEDIDAS E NÍVEIS EM METROS;
- VERIFICAR POSIÇÃO EXATA DOS PILARES NO PROJETO ESTRUTURAL;
- VERIFICAR DETALHES CONSTRUTIVOS PERTINENTES NAS PRANCHAS DE DETALHAMENTO;
- EM CASO DE CONFLITO DE INFORMAÇÕES ENTRE O PROJETO GRÁFICO E O MEMORIAL DESCRITIVO, PREVALECE A INFORMAÇÃO CONTIDA NOS DESENHOS;
- ALTERAÇÕES NESTE PROJETO SOMENTE COM AUTORIZAÇÃO EXPRESSA DO FNDE

REFERÊNCIAS:

- PLANILHA DE QUANTITATIVOS-
- MEMORIAL DESCRITIVO E ESPECIFICAÇÕES TÉCNICAS

LEGENDA:

+0,00(NA) +0,00(NA) +0,00(NO) +0,00(NO)	INDICAÇÃO NIVEIS PLANTA E CORTE	1	INDICAÇÃO DE VISTAS
1 CORTE	INDICAÇÃO DE CORTES	1 1	ESPECIFICAÇÕES DE MATERIAIS
X	INDICAÇÃO DE FACHADAS	X	INDICAÇÃO DE EIXOS
JA-X PMX	INDICAÇÃO DE PORTAS E JANELAS	BCX	INDICAÇÃO DE ELEMENTOS (BANCADAS, PRATELEIRAS, ETC.)

MAPA DE ESQUADRIAS

LEGENDA DE PORTAS - PORTAS EM MADEIRA COM PINTURA

REF.	Dimensões (cm)	Quantidade	TIPO	AMBIENTES
PM1	70 x 210	10	01 folha - de abrir lisa com chapa metálica	Sanitários infantis, Vest.funcionários, Sanitários professores masc. e fem.
PM2	80 x 210	05	01 folha - de abrir c/ veneziana	Despensa, DML, Rouparia, Lavanderia e Depósito
PM3	80 x 210	06	01 folha - de abrir c/ chapa e barra metálica	Sanitários PNE infantis, Sanitários PNE adultos, Direção e Secretaria
PM4	80 x 210	04	01 folha - de abrir lisa com chapa metálica	Almoxarifado, Lactário, Copa e Cozinha
PM5	80 x 210	10	01 folha - de abrir c/ barra e chapa metálica e visor	Creches I, Creches II , Creches III e Pré-Escola
PM6	60 x 100	08	01 folha - de abrir rev. com laminado melamínico*	Sanitários Infantis

* CORES: AZUL, AMARELO, VERDE, LARANJA - OBSERVAR AMPLIAÇÕES

LEGENDA DE PORTAS - PORTAS DE VIDRO

REF.	Dimensões (cm)	Quantidade	TIPO	AMBIENTES
PV1	175 x 230	01	02 folhas - de abrir	Hall
PV2	175+110 x 230+35	01	02 folhas - de abrir com bandeira superior e lateral	Circulação refeitório

LEGENDA DE PORTÕES - PORTÕES DE FERRO

PF1	100+35 x 220	01	01 folha de abrir com chapa metálica	Varanda de serviço
PF2	100+35 x 90	05	01 folha de abrir com chapa metálica	Solários

Nº	DATA	DESCRIÇÃO
02	JANEIRO/ 2017	Atendimento à NBR 9050/ 2015; Alteração: quadro de áreas, fechamento frontal, sanitários infantis 1 e 2, altura da platibanda, mobiliário e equipamento, altura da cerâmica nos sanitários, cor dos portões dos solários e altura da porta PA4; Acréscimo: do gradil e quadro de cargas no castelo d'água, de duchas higiênicas e escaninhos pré-escola.
01	JULHO/ 2016	Alteração paredes - shaft para tubulação hidráulica e detalhamento; alteração da altura da platibanda.

CONTROLE DE REVISÕES

FNDE Fundo Nacional de Desenvolvimento da Educação

Ministério da Educação

PROJETO DE ADEQUAÇÃO

PROPRIETÁRIO: PREFEITURA MUNICIPAL DE MURIAÉ

ENDEREÇO: RUA 08, LOTES DE 03 À 14 DA QUADRA N, LOTEAMENTO DORNELAS II.

MUNICÍPIO - UF: MURIAÉ - MG.

Vivian Maurer Bortolotto
RESP. TÉCNICO E AUTOR DO PROJETO CAU/BR-A47733-8

PREFEITURA MUNICIPAL DE MURIAÉ

Wander Luiz de Faria Mendes
RESP. TÉCNICO E AUTOR DO PROJETO CREA - RJ-2015102872/D

DLFO | CREA | RA

OBSERVAÇÕES: Revisão de projeto arquitetônico modelo Proinfância - Tipo I, padrão FNDE, elaborado pela arquiteta e urbanista Vivian Maurer Bortolotto, CAU - A47733-8.

PROGRAMA PROINFÂNCIA - PROJETO TIPO 1

PROJETO DE ARQUITETURA

COORDENAÇÃO
CGEST - Coordenação Geral de Infraestrutura Educacional

DETALHAMENTO DE ESQUADRIAS
PORTAS

ARQ

FORMATO A1

REVISÃO R-00 R-01 R-02

ESCALA INDICADA

DATA EMISSÃO MARÇO/2018

PRANCHA 13/38