01 COZINHA
1/25

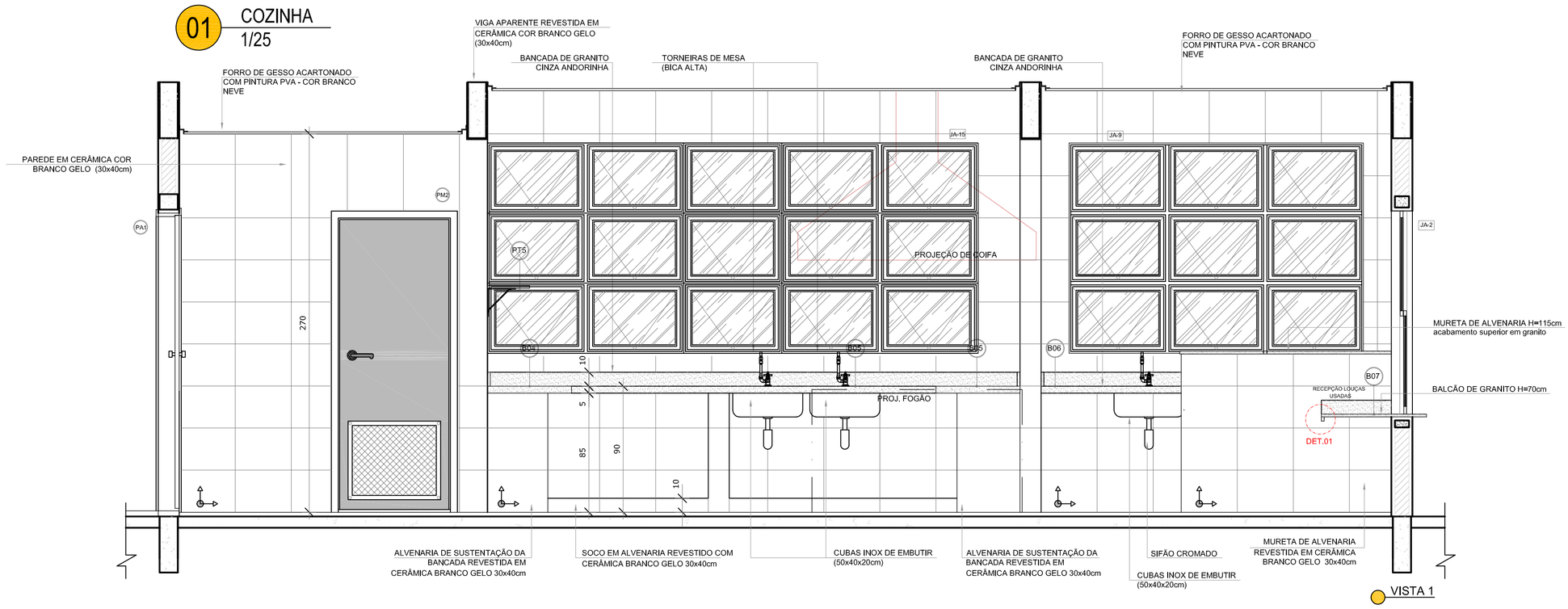

VISTA 1

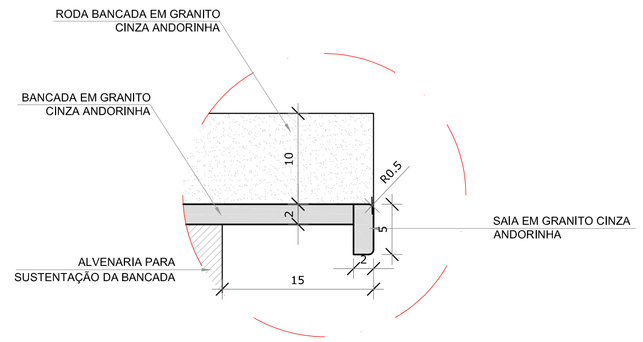

DETALHE 1 - CORTE
bancada de granito - área seca
sem escala

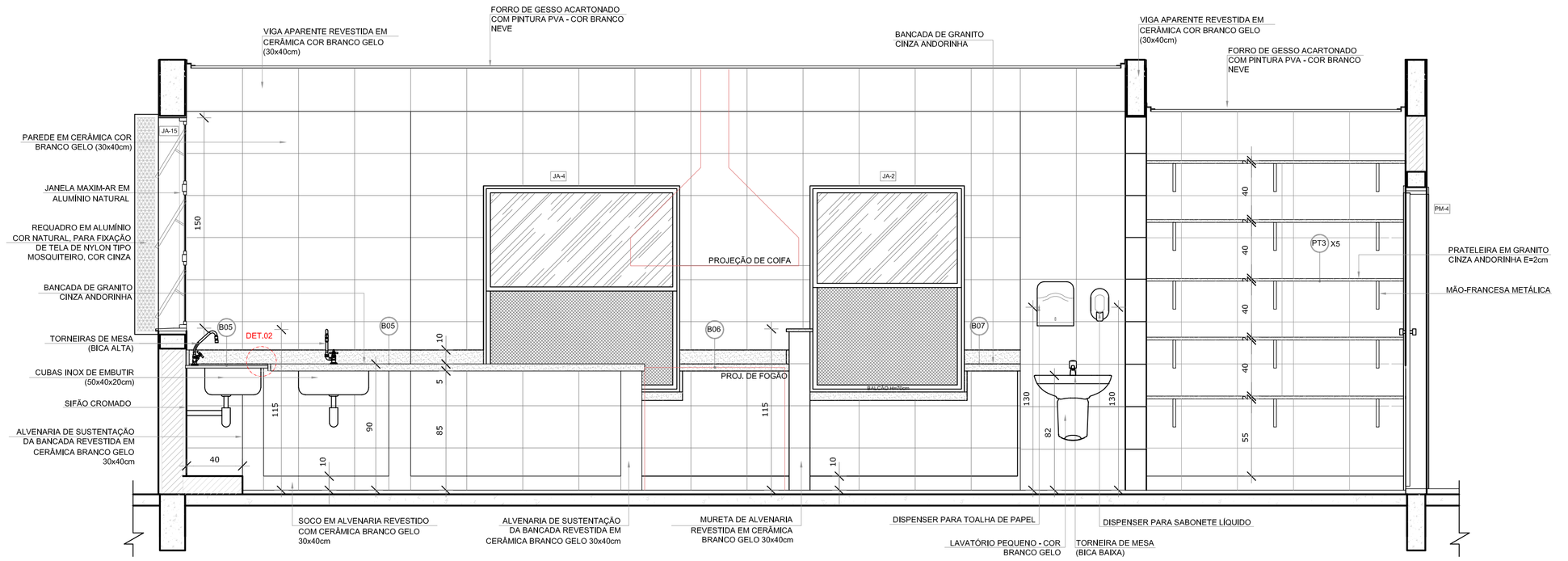

VISTA 2

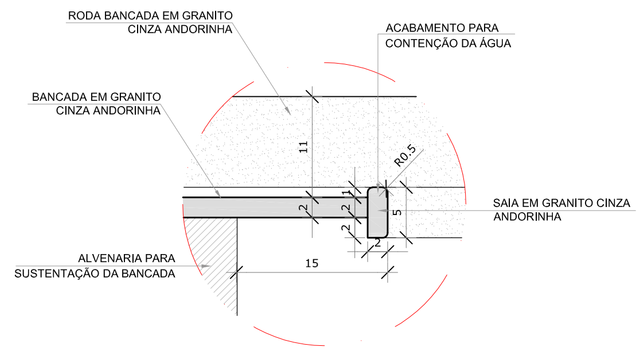

DETALHE 2 - CORTE
bancada de granito - área molhada
sem escala

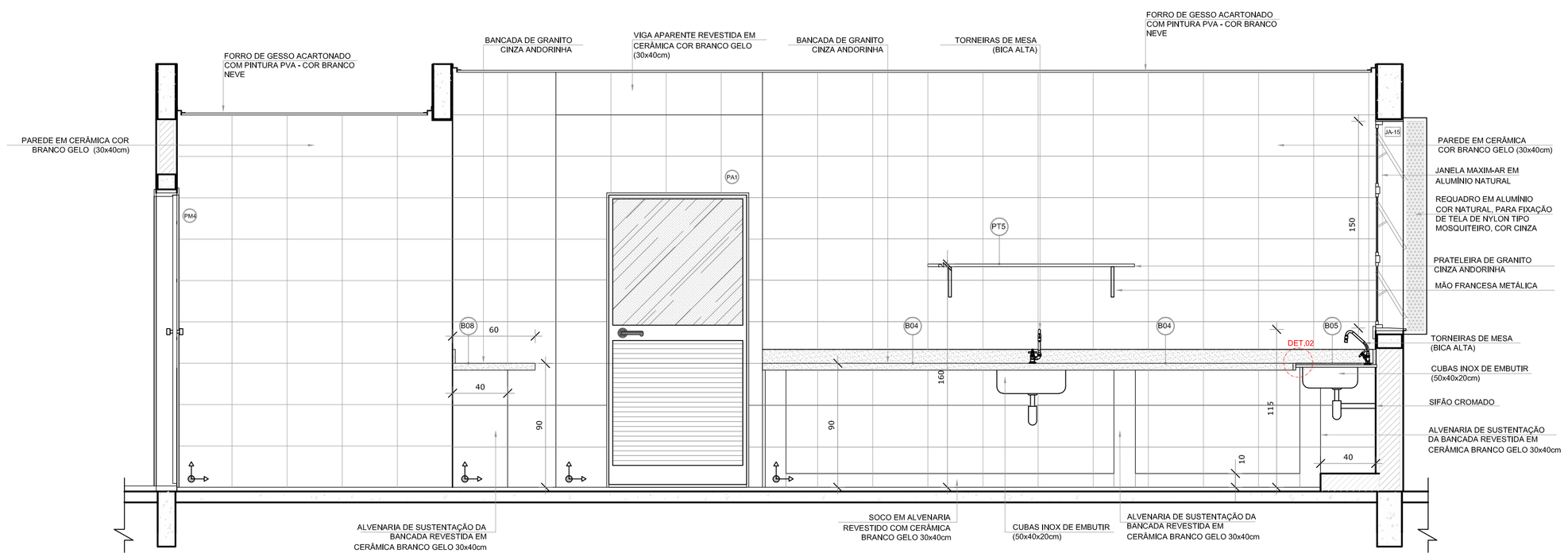

VISTA 4

NOTAS

- MEDIDAS E NÍVEIS EM METROS;
- VERIFICAR POSIÇÃO EXATA DOS PILARES NO PROJETO ESTRUTURAL;
- VERIFICAR DETALHES CONSTRUTIVOS PERTINENTES NAS PRANCHAS DE DETALHAMENTO;
- EM CASO DE CONFLITO DE INFORMAÇÕES ENTRE O PROJETO GRÁFICO E O MEMORIAL DESCRITIVO, PREVALECE A INFORMAÇÃO CONTIDA NOS DESENHOS;
- ALTERAÇÕES NESTE PROJETO SOMENTE COM AUTORIZAÇÃO EXPRESSA DO FNDE

REFERÊNCIAS:

- PLANILHA DE QUANTITATIVOS-
- MEMORIAL DESCRITIVO E ESPECIFICAÇÕES TÉCNICAS

LEGENDA:

+0,00(NA) +0,00(NA) +0,00(NO) +0,00(NO)	INDICAÇÃO NIVEIS PLANTA E CORTE	1	INDICAÇÃO DE VISTAS
01 01	INDICAÇÃO DE CORTES	1 1	ESPECIFICAÇÕES DE MATERIAIS
X	INDICAÇÃO DE FACHADAS	X	INDICAÇÃO DE EIXOS
JA-X PMX	INDICAÇÃO DE PORTAS E JANELAS	BCX	INDICAÇÃO DE ELEMENTOS (BANCADAS, PRATELEIRAS, ETC.)

CROQUI DE REFERÊNCIA

Nº	DATA	DESCRIÇÃO
02	JANEIRO/ 2017	Atendimento à NBR 9050/ 2015; Alteração: quadro de áreas, fechamento frontal, sanitários infantis 1 e 2, altura da platibanda, mobiliário e equipamento, altura da cerâmica nos sanitários, cor dos portões dos solários e altura da porta PA4; Acréscimo: do gradil e quadro de cargas no castelo d'água, de duchas higiênicas e escarinhos pré-escola.
01	JULHO/ 2016	Alteração paredes - shaft para tubulação hidráulica e detalhamento; alteração da altura da platibanda.

CONTROLE DE REVISÕES

FNDE Fundo Nacional de Desenvolvimento da Educação — Ministério da Educação

PROJETO DE ADEQUAÇÃO

PROPRIETÁRIO: PREFEITURA MUNICIPAL DE MURIAÉ

ENDEREÇO: RUA 08, LOTES DE 03 À 14 DA QUADRA N, LOTEAMENTO DORNELAS II.

MUNICÍPIO - UF: MURIAÉ - MG.

Vivian Maurer Bortolotto
RESP. TÉCNICO E AUTOR DO PROJETO — CAU/BR-A47733-8

PREFEITURA MUNICIPAL DE MURIAÉ

Wander Luiz de Faria Mendes
RESP. TÉCNICO E AUTOR DO PROJETO — CREA - RJ-2015102872/D

DLFO

CREA

RA

OBSERVAÇÕES: Revisão de projeto arquitetônico modelo Proinfância - Tipo I, padrão FNDE, elaborado pela arquiteta e urbanista Vivian Maurer Bortolotto, CAU - A47733-8.

PROGRAMA PROINFÂNCIA - PROJETO TIPO 1

PROJETO DE ARQUITETURA

COORDENAÇÃO: CGEST - Coordenação Geral de Infraestrutura Educacional

AMPLIAÇÃO DO BLOCO A
COZINHA

ARQ

FORMATO: A1

REVISÃO: R-00, R-01, R-02

ESCALA: INDICADA

DATA EMISSÃO: MARÇO/2018

PRANCHA: 25/38