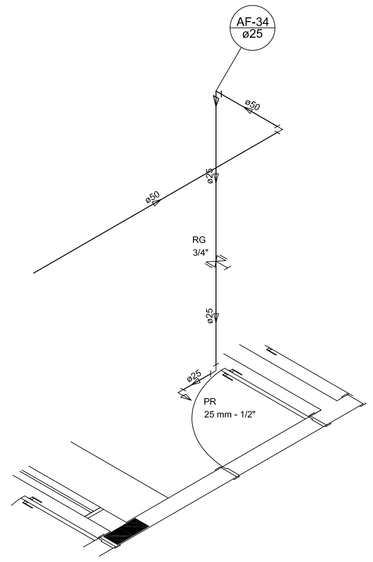

Detalhe H24
escala 1:25

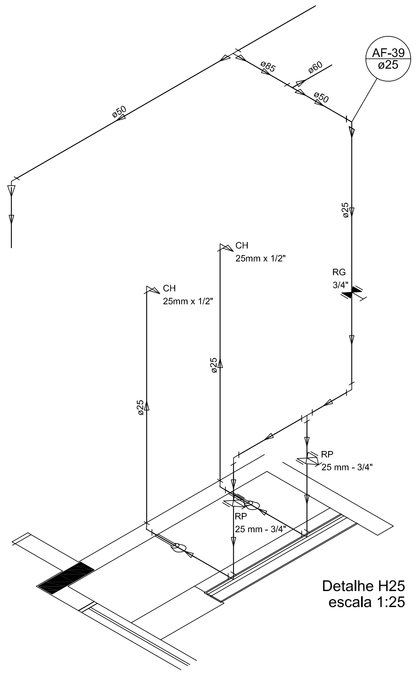

Detalhe H25
escala 1:25

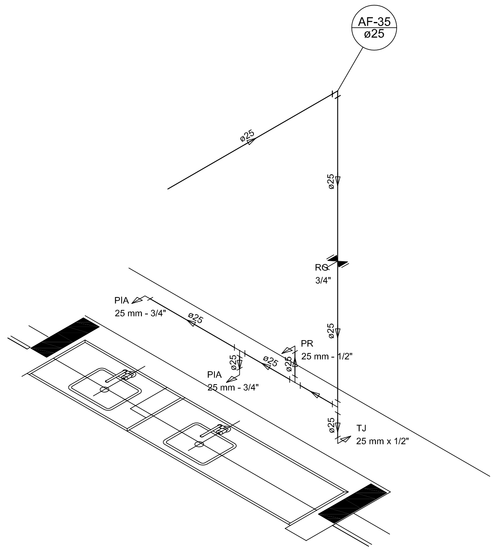

Detalhe H26
escala 1:25

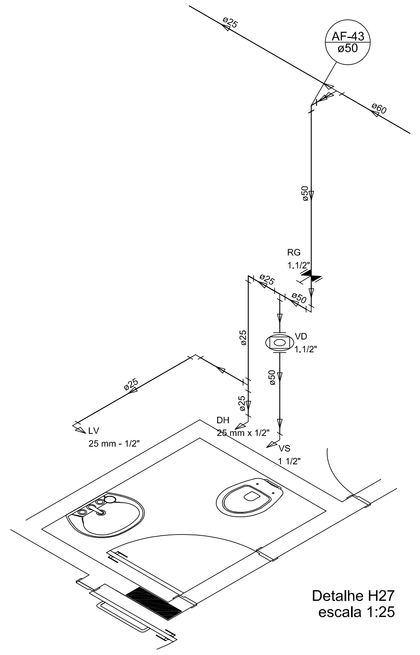

Detalhe H27
escala 1:25

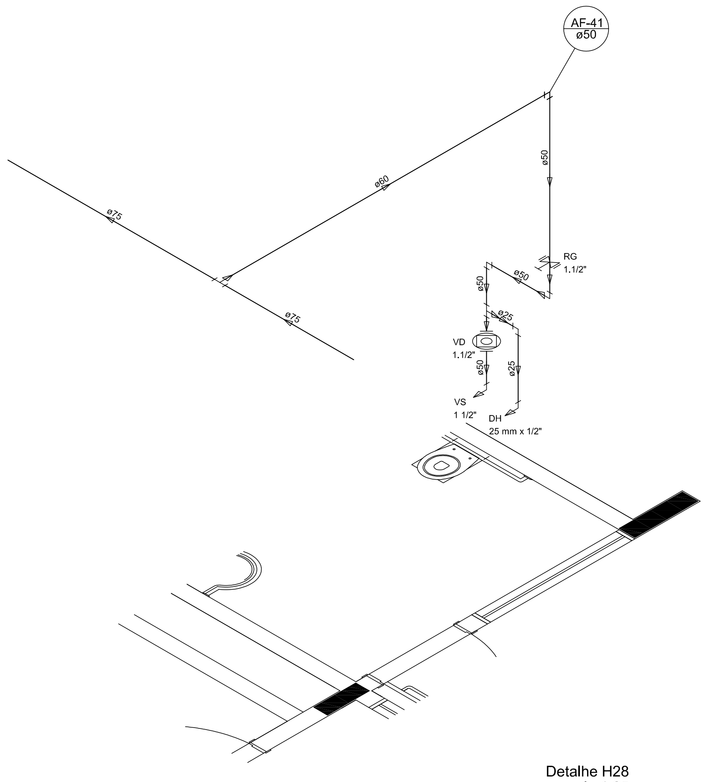

Detalhe H28
escala 1:25

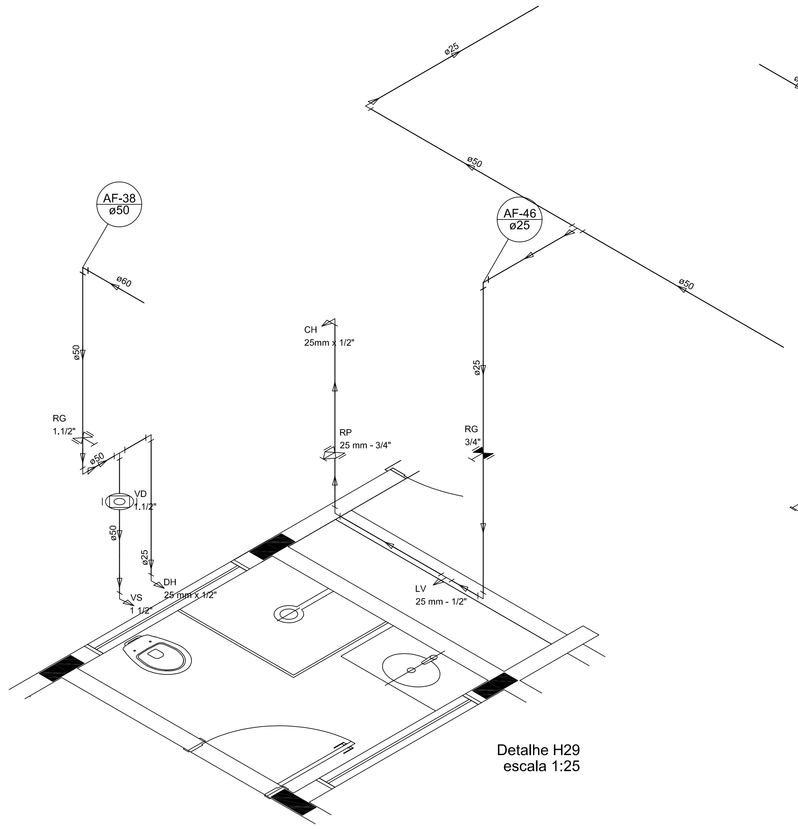

Detalhe H29
escala 1:25

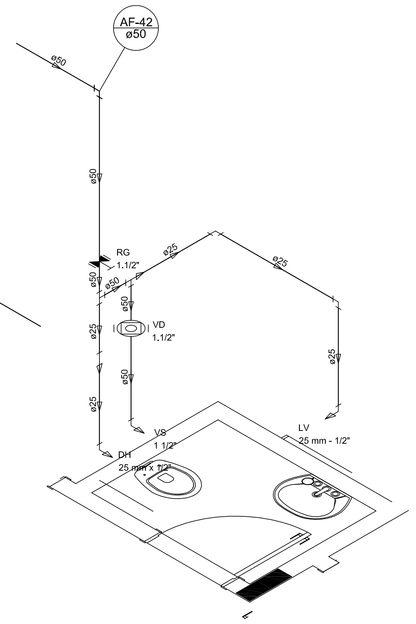

Detalhe H30
escala 1:25

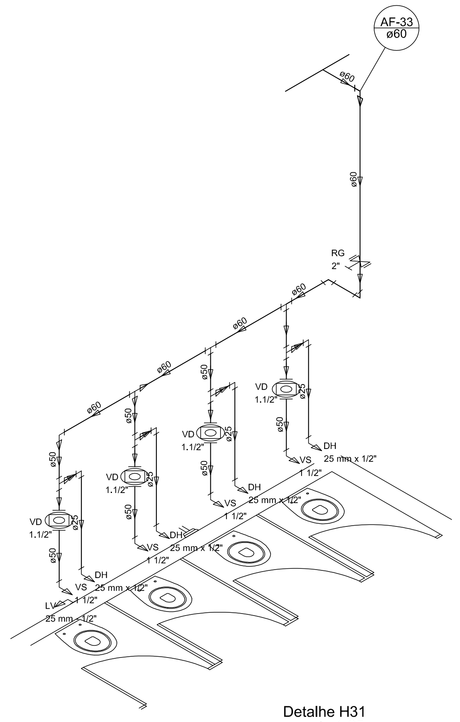

Detalhe H31
escala 1:25

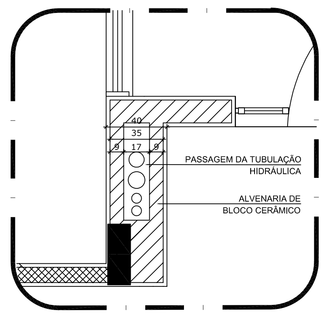

2 DETALHE - SHAFT HIDRÁULICA
ESCALA 1/20

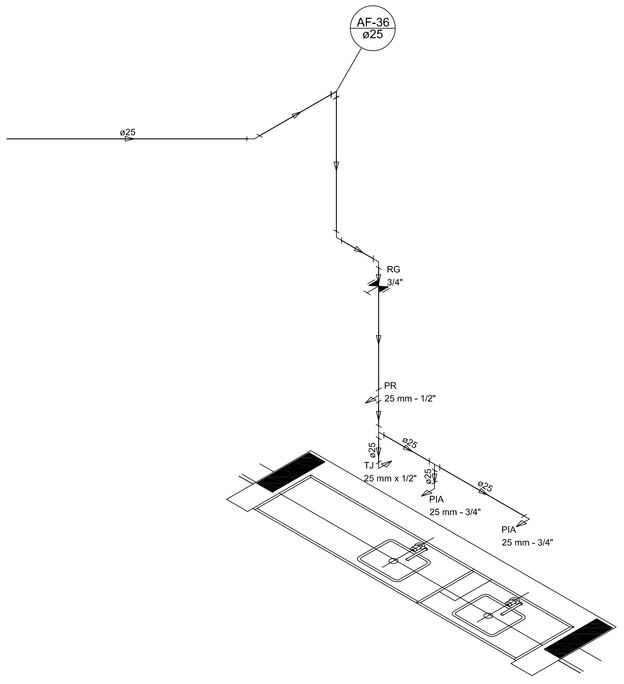

Detalhe H32
escala 1:25

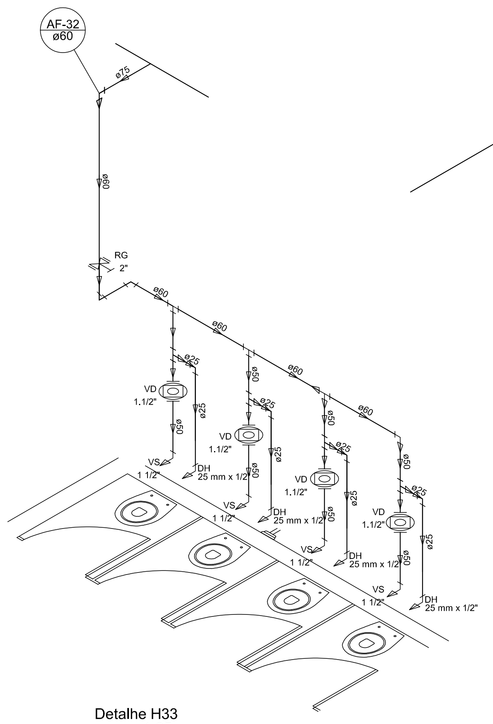

Detalhe H33
escala 1:25

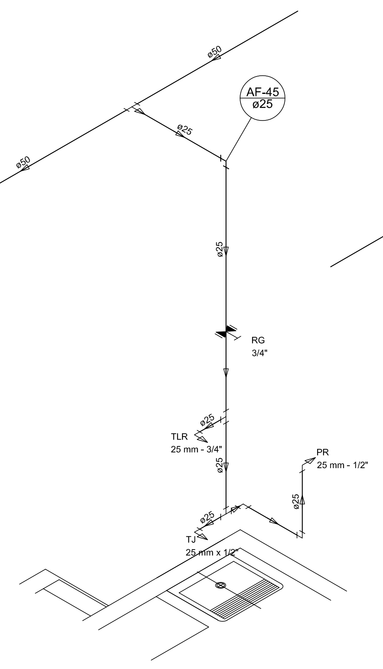

Detalhe H34
escala 1:25

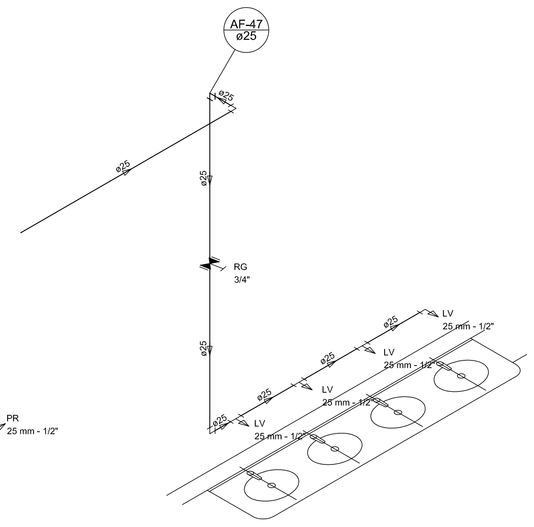

Detalhe H35
escala 1:25

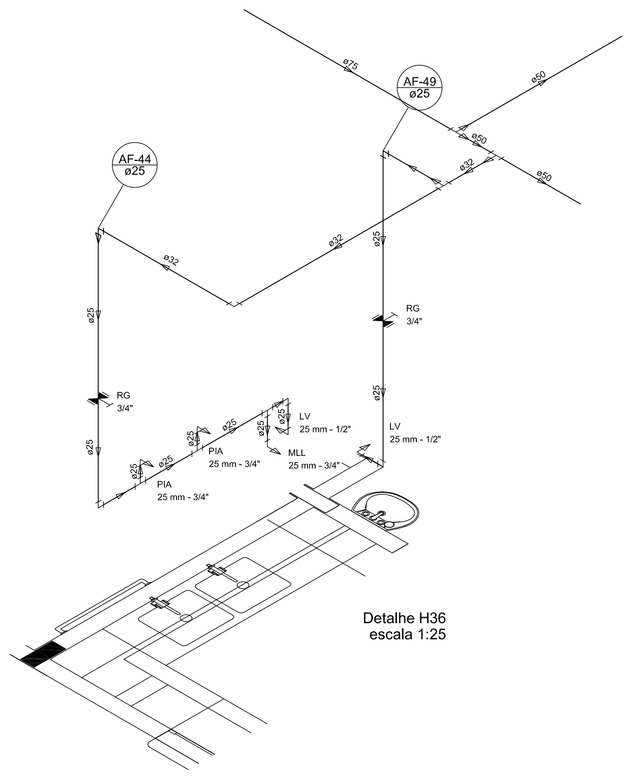

Detalhe H36
escala 1:25

LEGENDA DAS INDICAÇÕES	
BH	Bateria com jatho de 90° – 25 mm – 1/2" – FNDE
BB	Bebedouro com jatho de 90° – 25 mm – 1/2" – FNDE
CH	Chuveiro – 25mm x 1/2"
DH	Ducha Higiênica – 25 mm x 1/2"
HIDRÔMETRO	Hidrômetros – caixeta 1/2"–Tigre
LV	Lavatório com jatho de 90° – 25 mm – 1/2"
MLR	Máquina de lavar roupa com TA de 90° – 25 mm – 3/4" – FNDE
PIA	Pia de cozinha com jatho de 90° – 25 mm – 1/2"
PR	Purificador com jatho 90° – 25 mm – 1/2" – FNDE
RP	Registro de Pressão com PVC soldável – 25 mm – 3/4"
RG	Registro de gaveta c/canopla cromado c/PVC soldável – 3/4"
TLR	Torque de lavar com jatho de 90° – 25 mm – 3/4"
TJ	Torneira de Jardim – 25 mm x 1/2"
VD	Válvula de descarga c/PVC soldável – 1 1/2"
VS	Vaso Sanitário com válvula de descarga – 1 1/2"
MLL	Lava louças com jatho de 90° – 25 mm – 1/2"

LEGENDA	
	ALIMENTADOR PREDIAL
	HIDRÔMETRO
	REGISTRO BRUTO GAVETA INDUSTRIAL C/ PVC SOLDÁVEL – RG
	REGISTRO BRUTO GAVETA EUROPA C/ PVC SOLDÁVEL – RG
	REGISTRO DE PRESSÃO C/ PVC SOLDÁVEL – RP
	REGISTRO DE GAVETA C/ CANOPLA CROMADA C/ PVC SOLDÁVEL – RG
	VÁLVULA DE DESCARGA C/PVC SOLDÁVEL – VD

NOTAS

- EXECUTAR ESTE PROJETO JUNTAMENTE COM O PROJETO ESTRUTURAL;
- ANTES DA CONCRETAGEMPREVERPASSAGEM PARA AS TUBULAÇÕES, DENTRO DOS LIMITESESTABELECIDOS PELA NBR 6118:2014;
- PARA ALTURA DOS PONTOS HIDRÁULICOS VERIFICAR REFERÊNCIA NO MEMORIAL DESCRITIVO;
- ALTERAÇÕESNESTE PROJETO SOMENTE COM AUTORIZAÇÃO EXPRESSA DO FNDE;

REFERÊNCIAS:

- MEMORIAL DESCRITIVO E ESPECIFICAÇÕES TÉCNICAS

CONTROLE DE REVISÕES

Nº	DATA	DESCRIÇÃO
02	JANEIRO/ 2017	Atendimento à NBR 9050/ 2015; Alteração: quadro de áreas, fechamento frontal, sanitários infantis 1 e 2, altura da platibanda, mobiliário e equipamento, altura da cerâmica nos sanitários, cor dos pontões dos solários e altura da porta PA4; Acréscimo: do gradil e quadro de cargas no castelo d'água, de duchas higiênicas e escaninhos pré-escola.
01	JULHO/ 2016	Alteração paredes - shaft para tubulação hidráulica e detalhamento; alteração da altura da platibanda.

FNDE Fundo Nacional de Desenvolvimento da Educação — Ministério da Educação

PROJETO PADRÃO - FNDE

PROPRIETÁRIO: PREFEITURA MUNICIPAL DE MURIAÉ

ENDEREÇO: RUA 08, LOTES DE 03 À 14 DA QUADRA N, LOTEAMENTO DORNELAS II.

MUNICÍPIO - UF: MURIAÉ - MG.

Carlos Bruno Pedrosa
RESP. TÉCNICO E AUTOR DO PROJETO — CREA-DF: 21106/D

PREFEITURA MUNICIPAL DE MURIAÉ

DLFO

CREA

RA

OBSERVAÇÕES:

PROGRAMA PROINFÂNCIA - PROJETO TIPO 1

PROJETO DE INSTALAÇÕES

COORDENAÇÃO
CGEST - Coordenação Geral de Infraestrutura Educacional

REDE DE ÁGUA FRIA
DETALHES ISOMÉTRICOS

HAG

FORMATO: A0(1189X841)

REVISÃO: R-00, R-01, R-02

ESCALA: INDICADA

DATA EMISSÃO: JANEIRO/2017

PRANCHA: 06/10