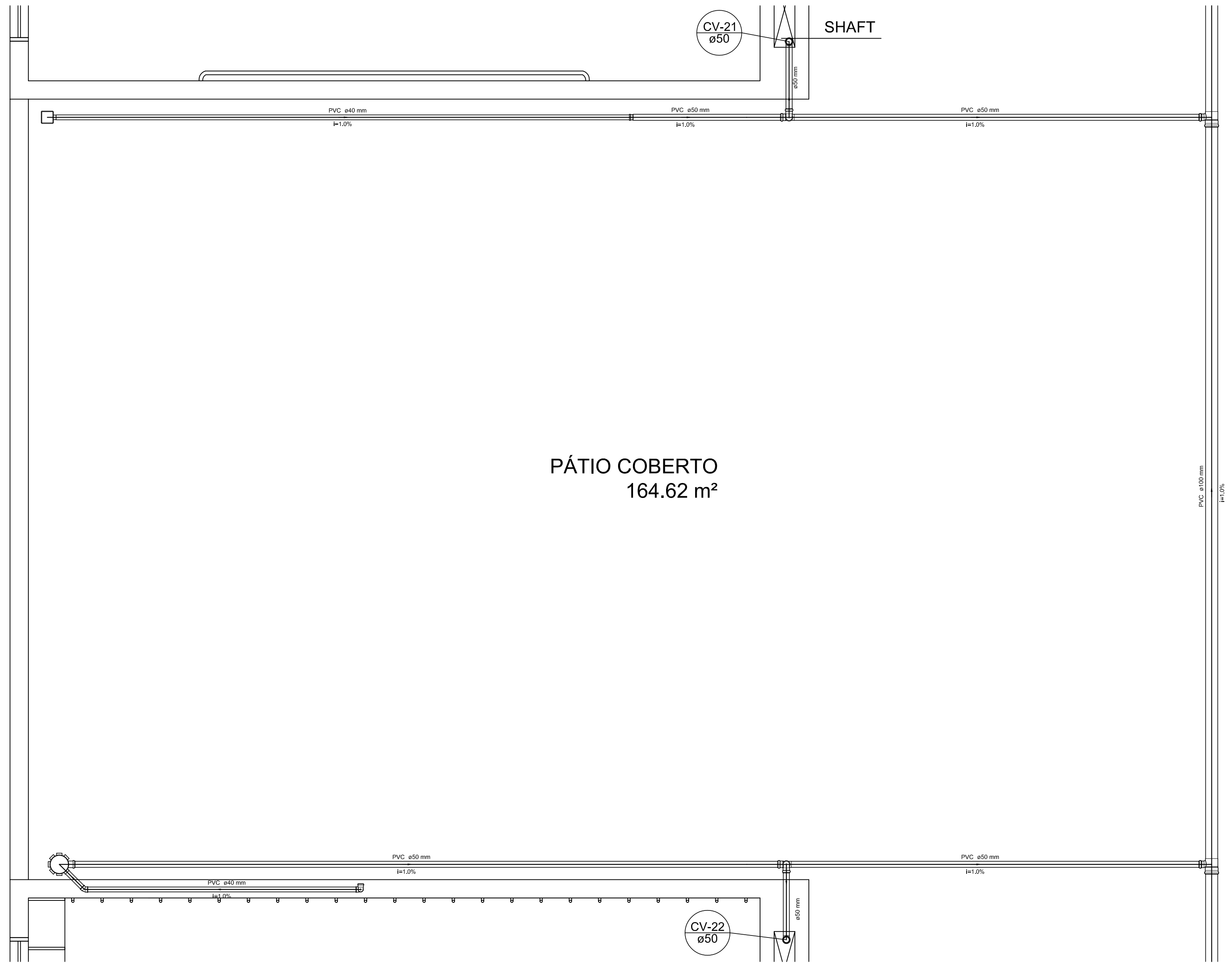

Detalhe S14
escala 1:25

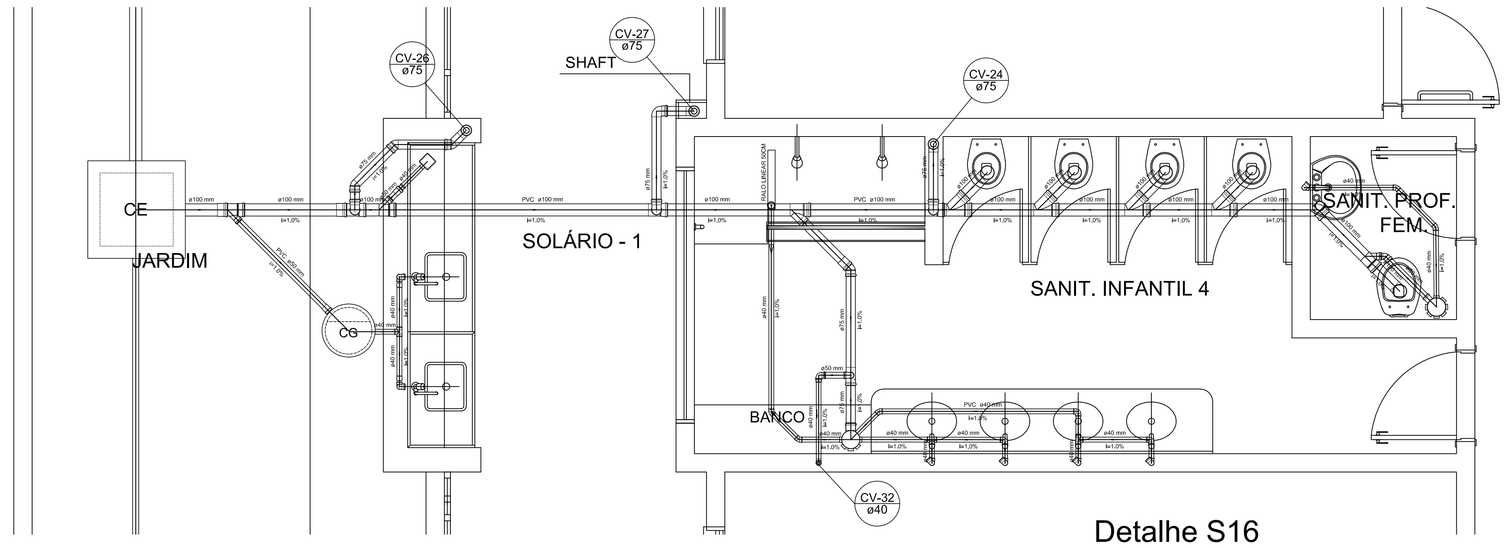

Detalhe S16
escala 1:25

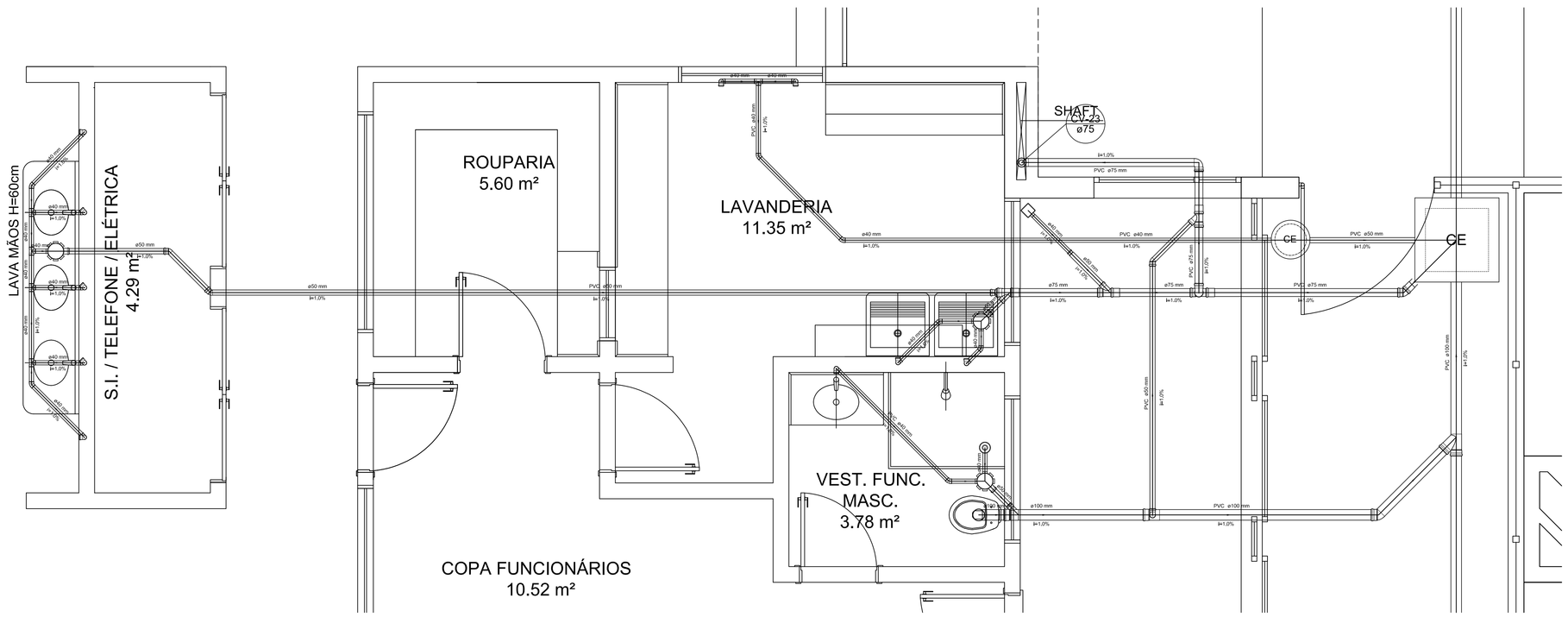

Detalhe S15
escala 1:25

1 DETALHES
ESCALA 1/25

LEGENDA

CE	CAIXA DE INSPEÇÃO ESGOTO SIMPLES 60 x 60 cm	CG	CAIXA DE GORDURA
CE	CAIXA DE ESGOTO		CAIXA SIFONADA
	BUCHA DE REDUÇÃO LONGA		RAMAL DE VENTILAÇÃO
	RALO SIFONADO		REDUÇÃO EXCÊNTRICA
	RALO SECO		REDUÇÃO EXCÊNTRICA – SUPERIOR
	RALO LINEAR 300M		TE 45
	JOELHO 45		TE 90
	JOELHO 90		TE 90 COM REDUÇÃO
	JOELHO 90– COLUNA		JUNÇÃO SIMPLES

NOTAS

- OS PROJETOS DEVEM SER ADAPTADOS TECNICAMENTE CONFORME AS NECESSIDADES MUNICIPAIS;
- PARA COLETA DOS DEJETOS OBSERVAR POSTURAS MUNICIPAIS;
- CASO SEJA NECESSÁRIA A ELABORAÇÃO DE PROJETO DE FOSSA E SUMIDOURO, ESTE FICARÁ A CARGO DO ENTE FEDERADO;
- O ENTE FEDERADO DEVERÁ REALIZAR AS ALTERAÇÕES NECESSÁRIAS ATÉ A A APROVAÇÃO E, APÓS ESTA, INCLUIR NO SISTEMA – SIMEC – NOVO PROJETO E NOVA ART DO ENGENHEIRO RESPONSÁVEL PELAS ADEQUAÇÕES;
- EXECUTAR ESTE PROJETO JUNTAMENTE COM O PROJETO ESTRUTURAL;
- ANTES DA CONCRETAGEM PREVER PASSAGEM PARA TUBULAÇÕES DENTRO DOS LIMITES ESTABELECIDOS PELA NBR 6118:2014;

REFERÊNCIAS:

- MEMORIAL DESCRITIVO E ESPECIFICAÇÕES TÉCNICAS

Nº	DATA	DESCRIÇÃO
02	JANEIRO/ 2017	Atendimento à NBR 9050/ 2015; Alteração: quadro de áreas, fechamento frontal, sanitários infantis 1 e 2, altura da platibanda, mobiliário e equipamento, altura da cerâmica nos sanitários, cor dos portões dos solários e altura da porta PA4; Acréscimo: do gradil e quadro de cargas no castelo d'água, de duchas Higiênicas e escaninhos pré-escola.
01	JULHO/ 2016	Alteração paredes - shaft para tubulação hidráulica e detalhamento; alteração da altura da platibanda.

CONTROLE DE REVISÕES

FNDE Fundo Nacional de Desenvolvimento da Educação — Ministério da Educação

PROJETO PADRÃO - FNDE

PROPRIETÁRIO: PREFEITURA MUNICIPAL DE MURIAÉ

ENDEREÇO: RUA 08, LOTES DE 03 Á 14 DA QUADRA N, LOTEAMENTO DORNELAS II.

MUNICÍPIO - UF: MURIAÉ - MG.

Carlos Bruno Pedrosa
RESP. TÉCNICO E AUTOR DO PROJETO — CREA-DF: 21106/D

PREFEITURA MUNICIPAL DE MURIAÉ

DLFO

CREA

RA

OBSERVAÇÕES:

PROGRAMA PROINFÂNCIA - PROJETO TIPO 1

PROJETO DE INSTALAÇÕES

COORDENAÇÃO
CGEST - Coordenação Geral de Infraestrutura Educacional

PLANTA DE ESGOTO SANITÁRIO
DETALHES CONSTRUTIVOS
DETALHES S14 AO S16

HEG

FORMATO (841X1189)

REVISÃO: R-00, R-01, R-02

ESCALA: INDICADA

DATA EMISSÃO: JANEIRO/2017

PRANCHA: 05/07