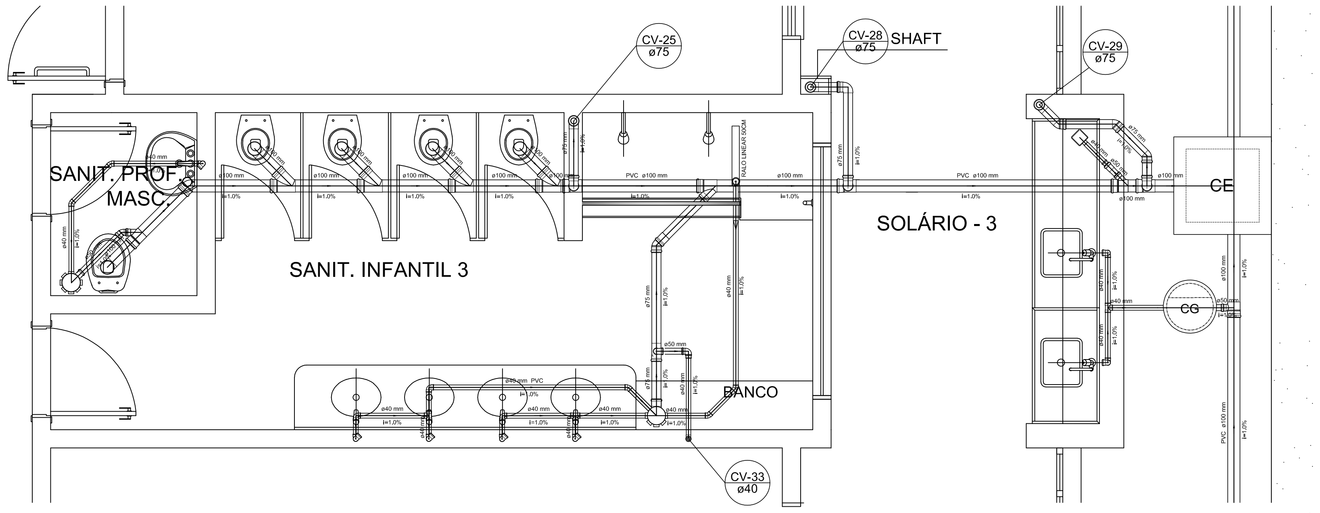

Detalhe S17
escala 1:25

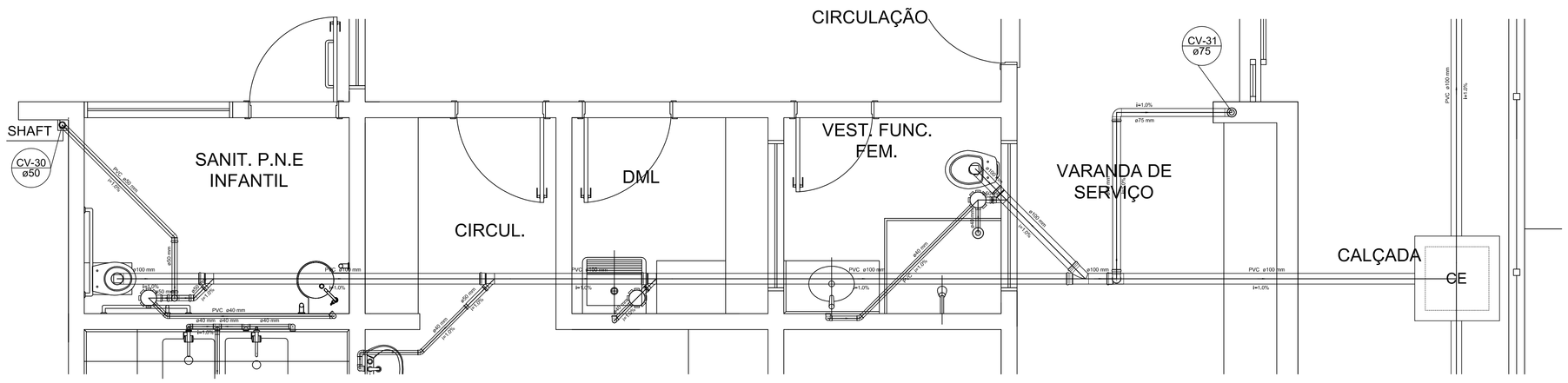

Detalhe S18
escala 1:25

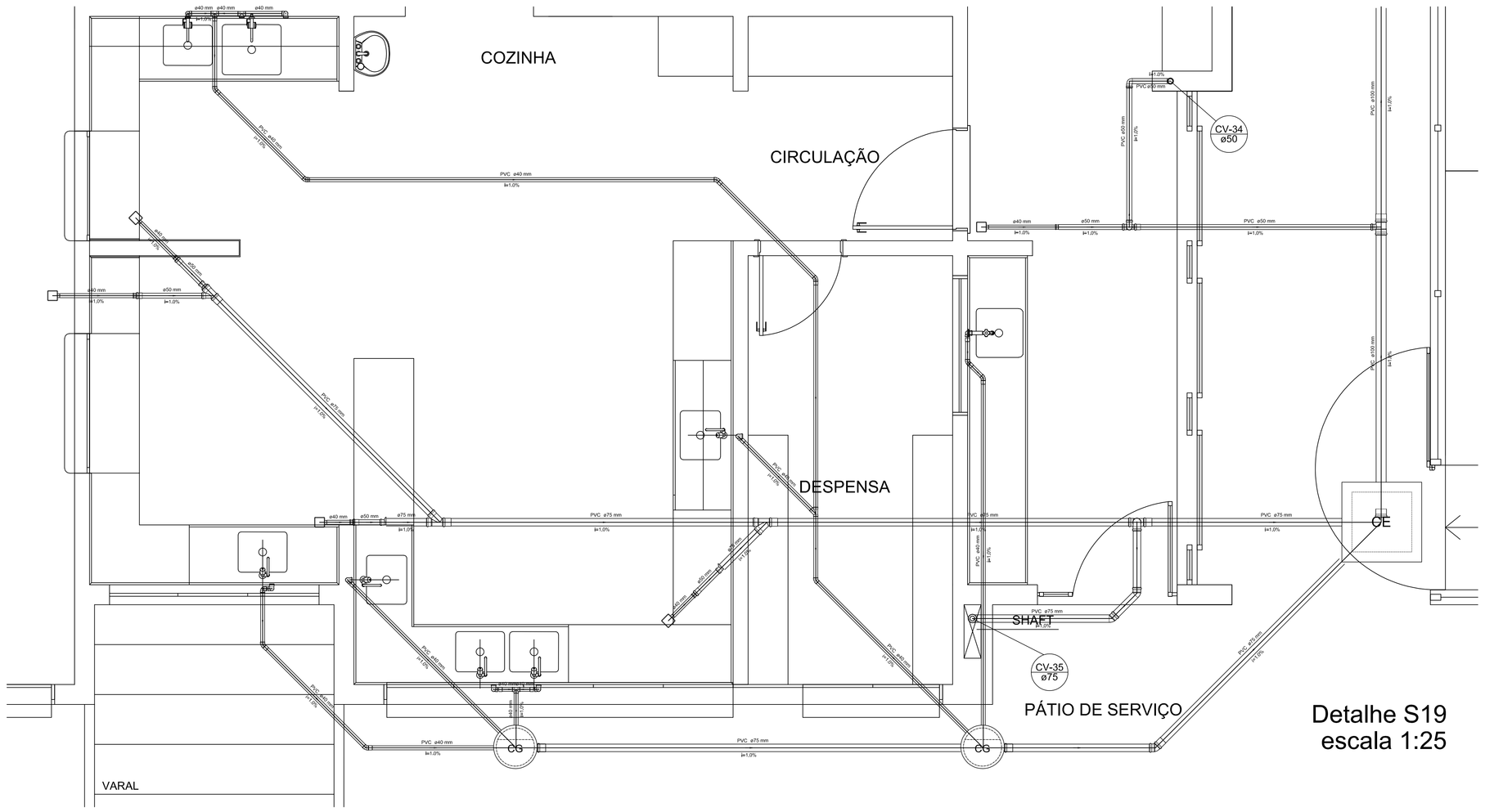

Detalhe S19
escala 1:25

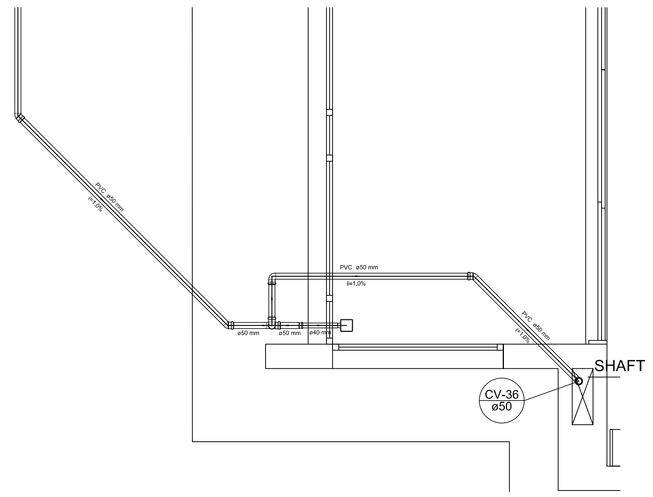

Detalhe S20
escala 1:25

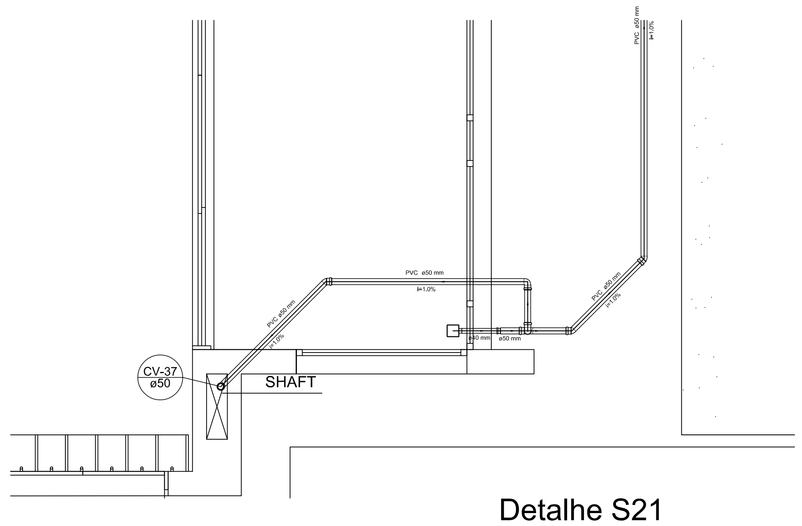

Detalhe S21
escala 1:25

1 DETALHES
ESCALA 1/25

LEGENDA

CE — CAIXA DE INSPEÇÃO ESGOTO SIMPLES 60 x 60 cm	CG — CAIXA DE GORDURA
CE — CAIXA DE ESGOTO	CS — CAIXA SIFONADA
REDUÇÃO LONGA	RAMAIS DE VENTILAÇÃO
RALO SIFONADO	REDUÇÃO EXCÊNTRICA
RALO SECO	REDUÇÃO EXCÊNTRICA – SUPERIOR
RALO LINEAR 300M	TÊ 45
JOELHO 45	TÊ 90
JOELHO 90	TÊ 90 COM REDUÇÃO
JOELHO 90– COLUNA	JUNÇÃO SIMPLES

NOTAS

- OS PROJETOS DEVEM SER ADAPTADOS TECNICAMENTE CONFORME AS NECESSIDADES MUNICIPAIS;
- PARA COLETA DOS DEJETOS OBSERVAR POSTURAS MUNICIPAIS;
- CASO SEJA NECESSÁRIA A ELABORAÇÃO DE PROJETO DE FOSSA E SUMIDOURO, ESTE FICARÁ A CARGO DO ENTE FEDERADO;
- O ENTE FEDERADO DEVERÁ REALIZAR AS ALTERAÇÕES NECESSÁRIAS ATÉ A A APROVAÇÃO E, APÓS ESTA, INCLUIR NO SISTEMA – SIMEC – NOVO PROJETO E NOVA ART DO ENGENHEIRO RESPONSÁVEL PELAS ADEQUAÇÕES;
- EXECUTAR ESTE PROJETO JUNTAMENTE COM O PROJETO ESTRUTURAL;
- ANTES DA CONCRETAGEM PREVER PASSAGEM PARA TUBULAÇÕES DENTRO DOS LIMITES ESTABELECIDOS PELA NBR 6118:2014;

REFERÊNCIAS:

- MEMORIAL DESCRITIVO E ESPECIFICAÇÕES TÉCNICAS

Nº	DATA	DESCRIÇÃO
02	JANEIRO/ 2017	Atendimento à NBR 9050/ 2015; Alteração: quadro de áreas, fechamento frontal, sanitários Infantis 1 e 2, altura da platibanda, mobiliário e equipamento, altura da cerâmica nos sanitários, cor dos pontões dos solários e altura da porta PA4; Acréscimo: do gradil e quadro de cargas no castelo d'água, de duchas higiênicas e escaninhos pré-escola.
01	JULHO/ 2016	Alteração paredes - shaft para tubulação hidráulica e detalhamento; alteração da altura da platibanda.

CONTROLE DE REVISÕES

FNDE Fundo Nacional do Desenvolvimento da Educação — Ministério da Educação

PROJETO PADRÃO - FNDE

PROPRIETÁRIO: PREFEITURA MUNICIPAL DE MURIAÉ

ENDEREÇO: RUA 08, LOTES DE 03 Á 14 DA QUADRA N, LOTEAMENTO DORNELAS II.

MUNICÍPIO - UF: MURIAÉ - MG.

Carlos Bruno Pedrosa
RESP. TÉCNICO E AUTOR DO PROJETO — CREA-DF: 21106/D

PREFEITURA MUNICIPAL DE MURIAÉ

DLFO

CREA

RA

OBSERVAÇÕES:

PROGRAMA PROINFÂNCIA - PROJETO TIPO 1

PROJETO DE INSTALAÇÕES

COORDENAÇÃO
CGEST - Coordenação Geral de Infraestrutura Educacional

PLANTA DE ESGOTO SANITÁRIO
DETALHES CONSTRUTIVOS
DETALHES S17 AO S21

HEG

REVISÃO: R-00, R-01, R-02

ESCALA: INDICADA

DATA EMISSÃO: JANEIRO/2017

FORMATO: (841X1189)

PRANCHA: 06/07