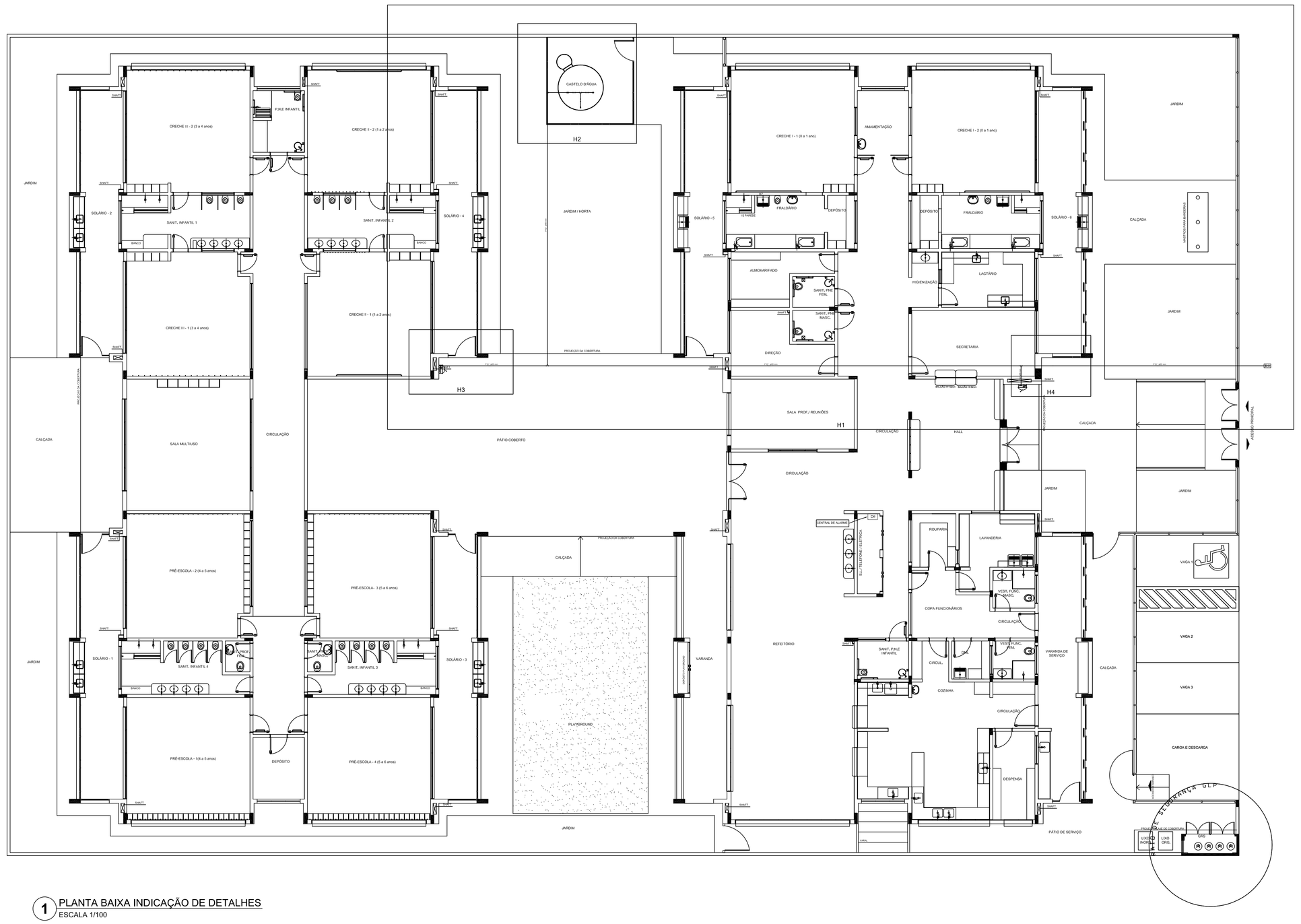

1 PLANTA BAIXA INDICAÇÃO DE DETALHES
ESCALA 1/100

LEGENDA	
	HIDRANTE SIMPLES
	HIDRANTE DE PASSEIO
	CENTRAL DE ALARME
	EXTINTOR PORTÁTIL C/ CARGA DE PÓ ABC C/ CAPACIDADE EXTINTORA 2–A:20–B:C 6kg
	EXTINTOR PORTÁTIL C/ CARGA DE DIÓXIDO DE CARBONO COM CAPACIDADE EXTINTORA 5–B:C – 6Kg
	PONTO DE ILUMINAÇÃO DE EMERGÊNCIA DE ACLARAMENTO – BLOCO AUTÔNOMO DE LED

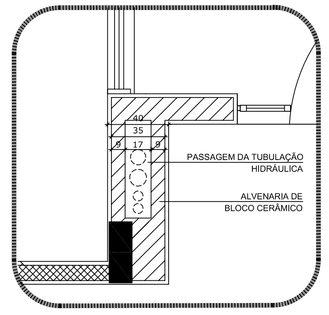

5 DETALHE - SHAFT HIDRÁULICA
ESCALA 1/20

NOTAS

- OS PROJETOS DEVEM SER ADAPTADOS TECNICAMENTE CONFORME AS EXIGÊNCIAS DO CORPO DE BOMBEIROS ESTADUAI;
- O ENTE FEDERADO DEVERÁ REALIZAR AS ALTERAÇÕES NECESSÁRIAS ATÉ A A APROVAÇÃO E, APÓS ESTA, INCLUIR NO SISTEMA– SIMEC – NOVO PROJETO E NOVA ART DO ENGENHEIRO RESPONSÁVEL PELAS ADEQUAÇÕES;
- EXECUTAR ESTE PROJETO JUNTAMENTE COM O PROJETO ESTRUTURAL;
- ANTES DA CONCRETAGEM PREVER PASSAGEM PARA TUBULAÇÕPES DENTRO DOS LIMITES ESTABELECIDOS PELA NBR 6118:2014;
- A TUBULAÇÃO DEVERÁ SER EM FERRO MALEÁVEL CLASSE 10.

REFERÊNCIAS:

- MEMORIAL DESCRITIVO E ESPECIFICAÇÕES TÉCNICAS

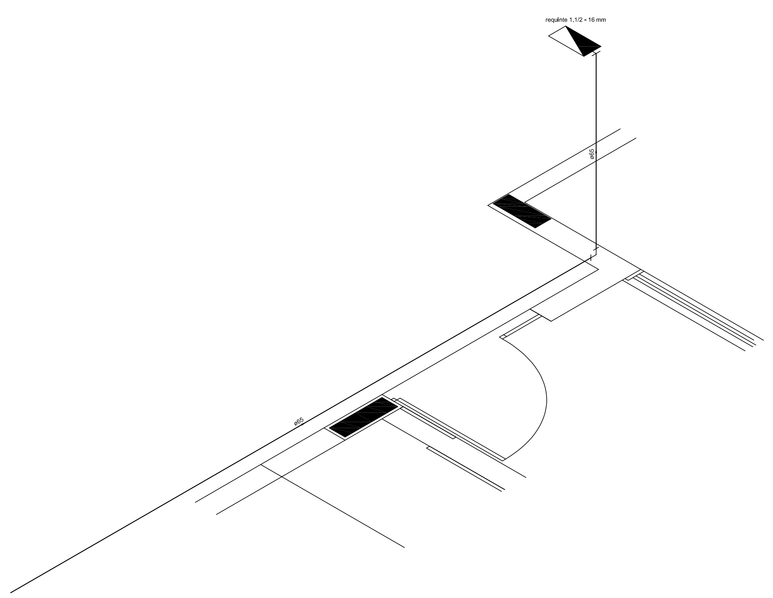

2 DETALHE H3
ESCALA 1/25

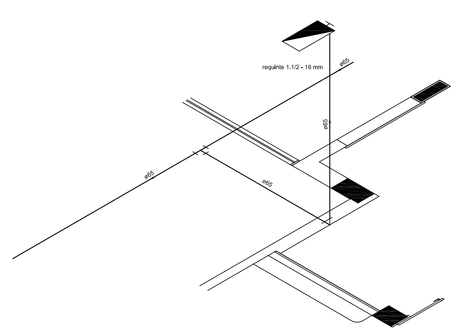

3 DETALHE H4
ESCALA 1/25

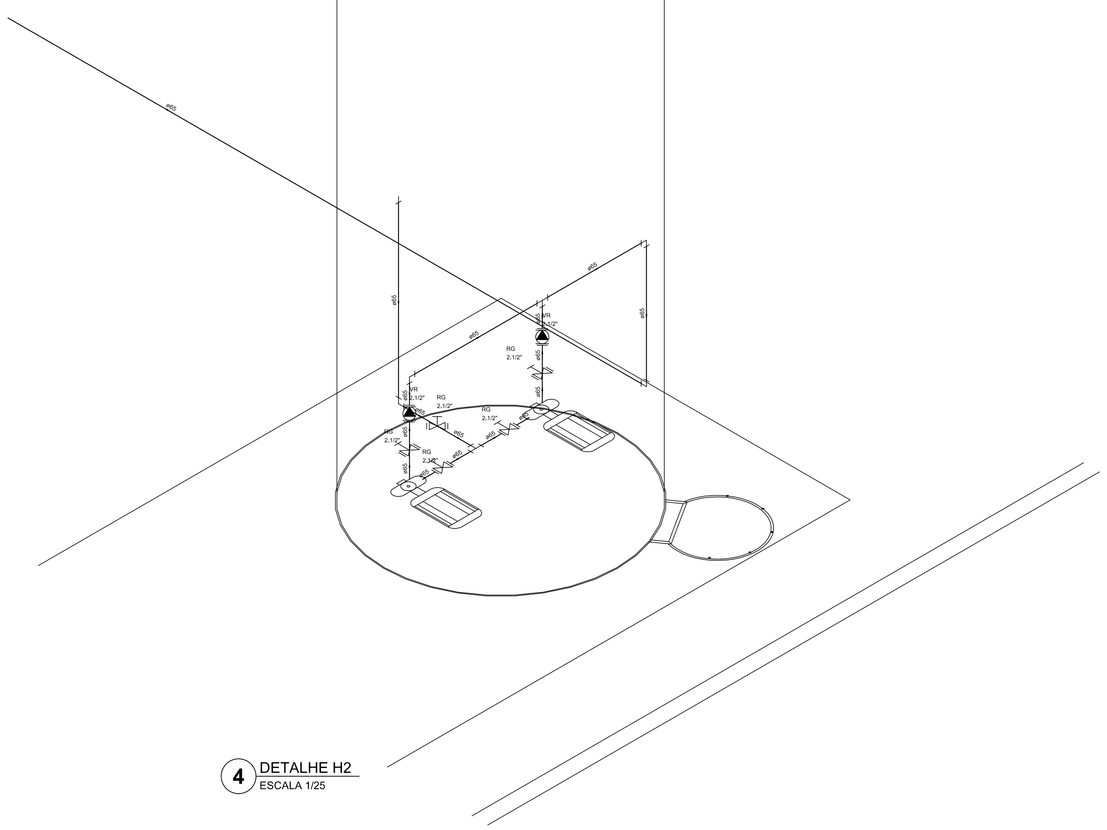
400
400
400
400
400
RG
2 1/2"
RG
2 1/2"
RG
2 1/2"