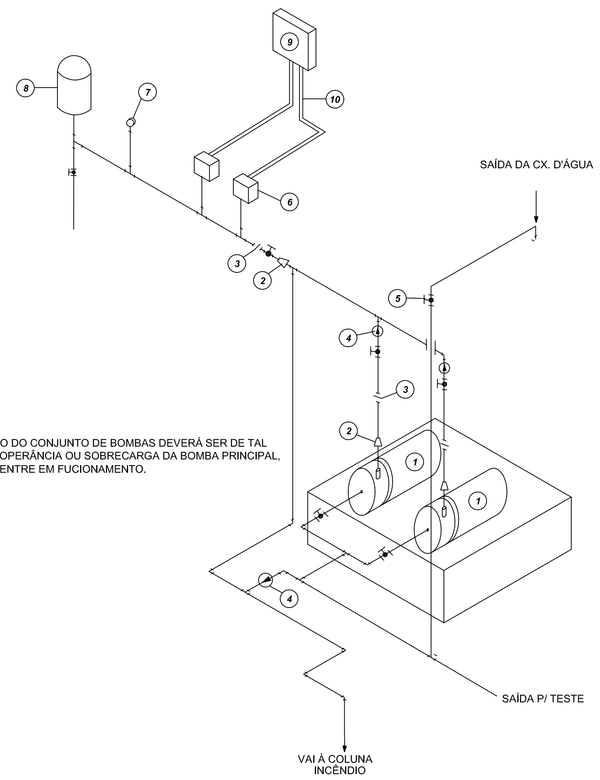

NOTA: A AUTOMAÇÃO DO CONJUNTO DE BOMBAS DEVERÁ SER DE TAL MANEIRA QUE NA INOPERÂNCIA OU SOBRECARGA DA BOMBA PRINCIPAL, A BOMBA RESERVA ENTRE EM FUCIONAMENTO.

1 DETALHE GENÉRICO DE MONTAGEM DAS BOMBAS
S/ ESCALA

LEGENDA

1	CONJUNTO MOTO-BOMBA ELÉTRICO TRIFÁSICO 380V/
2	REDUÇÃO CONCÊNTRICA
3	UNIÃO
4	VÁLVULA DE RETENÇÃO
5	REGISTRO DE GAVETA
6	PRESSOSTATO DIFERENCIAL XMG-A 35 TELEMECANIQUE
7	MANÔMETRO
8	TANQUE DE PRESSÃO
9	QUADRO ELÉTRICO
10	ELETRODUTO FLEXÍVEL METÁLICO

LEGENDA

	Conjunto moto-bomba 2" a 1.1/2"
	Hidrante = mangueira 1.1/2 = 2x15m
	Registro bruto de gaveta (industrial = RG = 2 1/2"
	Válvula de retenção vertical (= F1/2" = VR = 2 1/2"

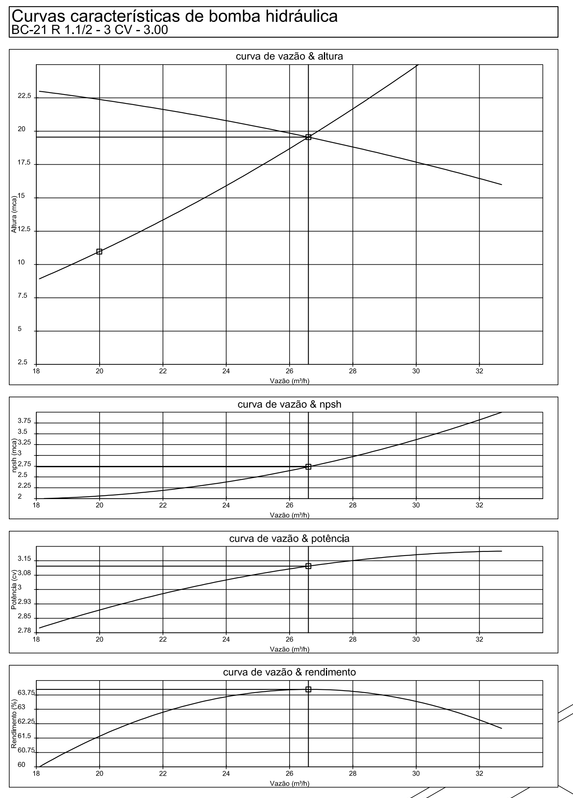

2 ESQUEMA DA CURVA HIDRÁULICA
S/ ESCALA

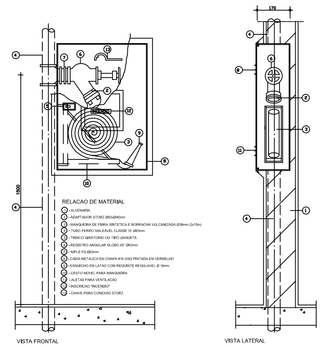

3 ABRIGO PARA MANGUEIRA (HIDRANTE) EMBUTIR
S/ ESCALA

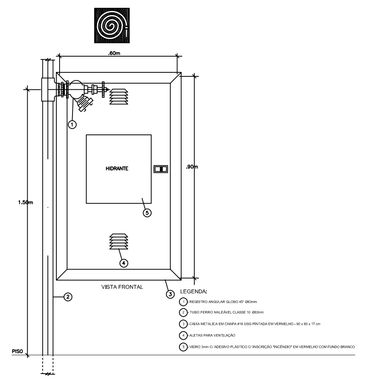

4 DETALHE TÍPICO DA CAIXA DE HIDRANTES
S/ ESCALA

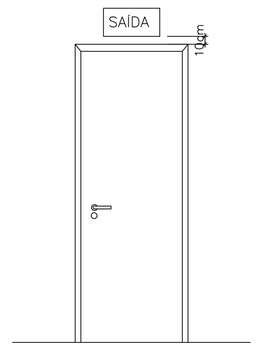

5 DET. DE INST. SINALIZAÇÃO NA PORTA
S/ ESCALA

SIMBOLOGIA DE SINALIZAÇÃO - NBR 13434-2 - ITEM 5.3 e 5.4 DA ABNT				
CÓDIGO	SÍMBOLO	SIGNIFICADO	FORMA E COR	APLICAÇÃO
12 13		SAÍDA DE EMERGÊNCIA	SÍMBOLO : RETANGULAR FUNDO : VERDE PICTOGRAMA : FOTOLUMINESCENTE	DUPLA FACE INDICAÇÃO DO SENTIDO (ESQUERDA OU DIREITA) DE UMA SAÍDA DE EMERGÊNCIA. DIMENSÕES MÍNIMAS : L=1,2M.
17	SAÍDA EXEMPLO 1: SAÍDA EXEMPLO 2: SAÍDA	SAÍDA DE EMERGÊNCIA	SÍMBOLO : RETANGULAR FUNDO : VERDE MENSAGEM "SAÍDA" E OU SETA DIREIONAL FOTOLUMINESCENTE, COM ALTURA DE LETRA SEMPRE ≥50mm	INDICAÇÃO DE SAÍDA DE EMERGÊNCIA, UTILIZADA COMO COMPLEMENTAÇÃO DO PICTOGRAMA FOTOLUMINESCENTE (SETA OU MAGEM, OU AMBOS)
18	EXEMPLO 1: EXEMPLO 2: SAÍDA	SAÍDA DE EMERGÊNCIA	SÍMBOLO : RETANGULAR FUNDO : VERDE MENSAGEM "SAÍDA", FOTOLUMINESCENTE, COM ALTURA DE LETRA SEMPRE ≥50mm	INDICAÇÃO DE SAÍDA DE EMERGÊNCIA, UTILIZADA COMO COMPLEMENTAÇÃO DO PICTOGRAMA FOTOLUMINESCENTE (SETA OU MAGEM, OU AMBOS)
20		ALARME SONORO	SÍMBOLO : QUADRADO FUNDO : VERMELHO MENSAGEM"ALARME MANUAL" FOTOLUMINESCENTE, COM ALTURA DE LETRA SEMPRE ≥50mm	Indicação do local de instalação do alarme de incêndio
21	ALARME DE INCÊNDIO BOMBA DE INCÊNDIO	COMANDO MANUAL DE ALARME OU BOMBA DE INCÊNDIO		Ponto de acionamento de alarme de incêndio ou bomba de incêndio. Deve ser sempre associado a uma mensagem escrita, designando o equipamento acionado por aquele ponto
23		EXTINTOR DE INCÊNDIO	SÍMBOLO : QUADRADO FUNDO : VERMELHA PICTOGRAMA : FOTOLUMINESCENTE	INDICAÇÃO DE LOCALIZAÇÃO DOS EXTINTORES DE INCÊNDIO
25		ABRIGO DE MANGUEIRA E HIDRANTE		INDICAÇÃO DE ABRIGO DA MANGUEIRA DE INCÊNDIO COM HIDRANTE NO SEU INTERIOR

LEGENDA	
	HIDRANTE SIMPLES
	HIDRANTE DE PASSEIO
	CENTRAL DE ALARME
	EXTINTOR PORTÁTIL C/ CARGA DE PÓ ABC C/ CAPACIDADE EXTINTORA 2-A:20-B:C 6kg
	EXTINTOR PORTÁTIL C/ CARGA DE DIÓXIDO DE CARBONO COM CAPACIDADE EXTINTORA 5-B:C - 6Kg
	PONTO DE ILUMINAÇÃO DE EMERGÊNCIA DE ACLARAMENTO - BLOCO AUTÔNOMO DE LED

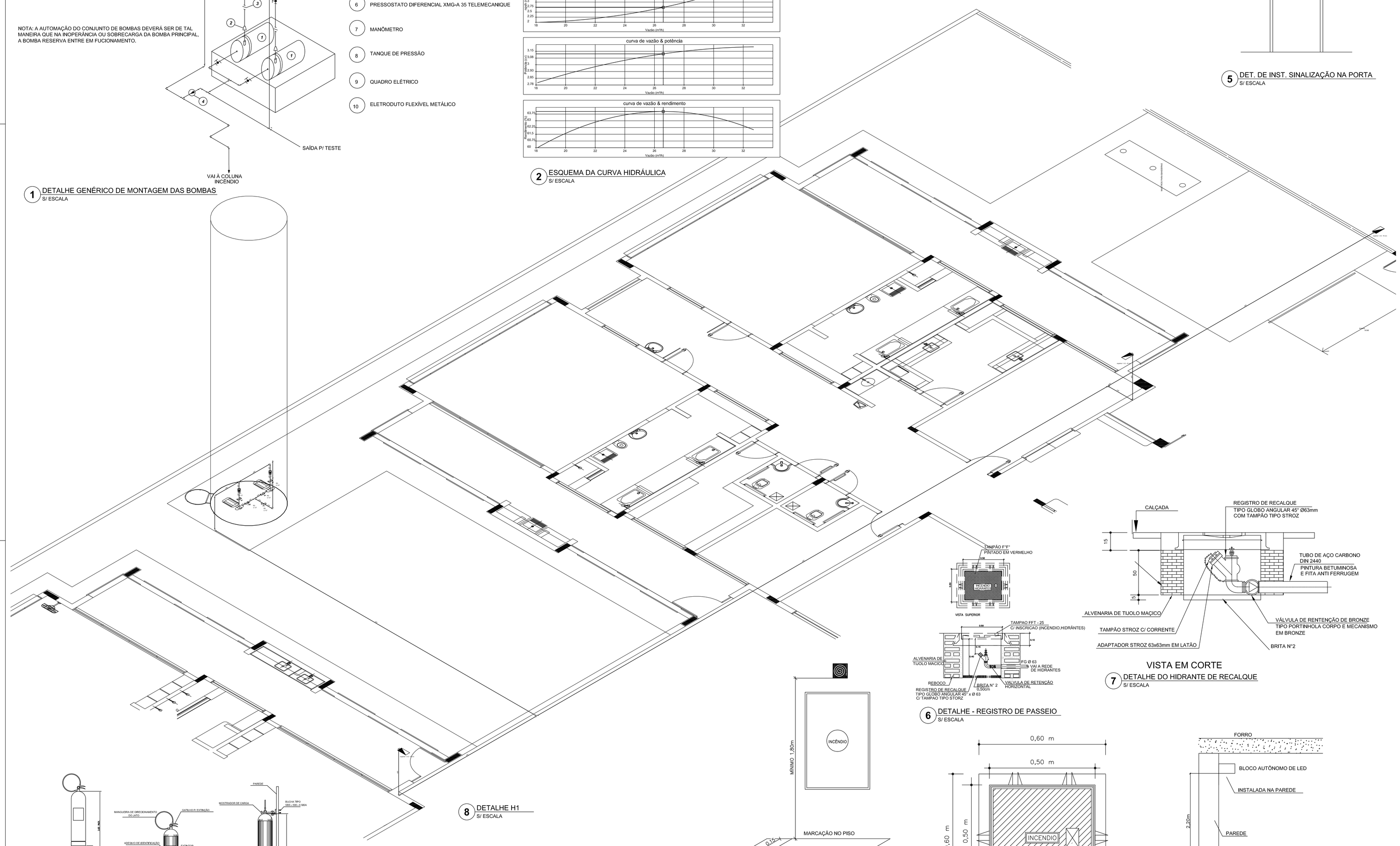

8 DETALHE H1
S/ ESCALA

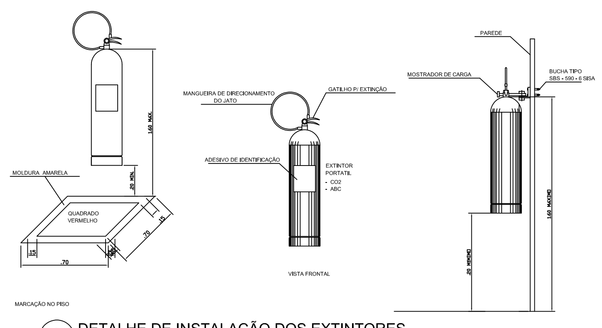

9 DETALHE DE INSTALAÇÃO DOS EXTINTORES
S/ ESCALA

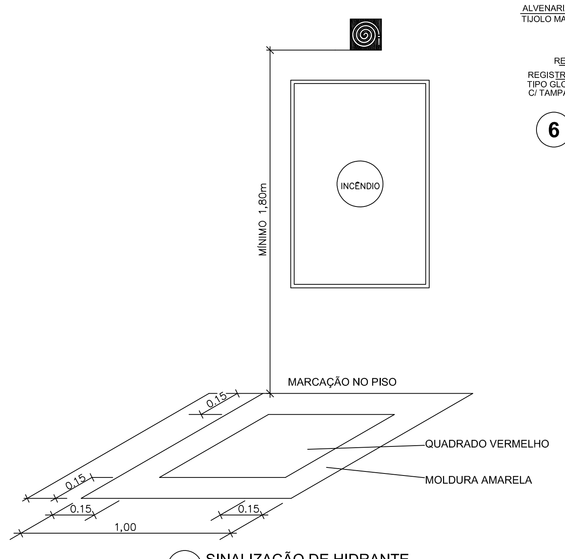

10 SINALIZAÇÃO DE HIDRANTE
S/ ESCALA

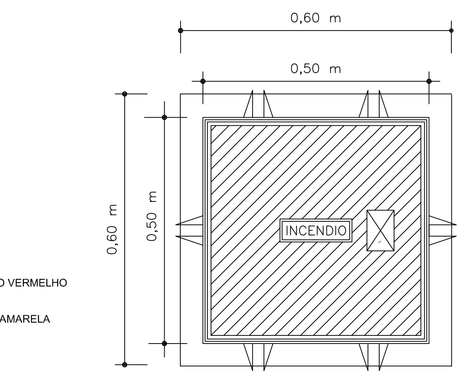

VISTA DA TAMPA

VISTA EM CORTE

6 DETALHE - REGISTRO DE PASSEIO
S/ ESCALA

7 DETALHE DO HIDRANTE DE RECALQUE
S/ ESCALA

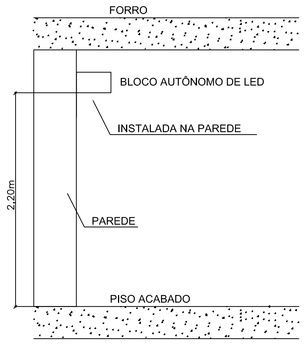

11 BLOCO AUTÔNOMO DE ILUMINAÇÃO FIXADO NO TETO
S/ ESCALA

NOTAS

- OS PROJETOS DEVEM SER ADAPTADOS TECNICAMENTE CONFORME AS EXIGÊNCIAS DO CORPO DE BOMBEIROS ESTADUAL;
- O ENTE FEDERADO DEVERÁ REALIZAR AS ALTERAÇÕES NECESSÁRIAS ATÉ A A APROVAÇÃO E, APÓS ESTA, INCLUIR NO SISTEMA - SIMEC - NOVO PROJETO E NOVA ART DO ENGENHEIRO RESPONSÁVEL PELAS ADEQUAÇÕES;
- EXECUTAR ESTE PROJETO JUNTAMENTE COM O PROJETO ESTRUTURAL;
- ANTES DA CONCRETAGEM PREVER PASSAGEM PARA TUBULAÇÕES DENTRO DOS LIMITES ESTABELECIDOS PELA NBR 6118:2014;
- A TUBULAÇÃO DEVERÁ SER EM FERRO MALEÁVEL CLASSE 10.

REFERÊNCIAS:

- MEMORIAL DESCRITIVO E ESPECIFICAÇÕES TÉCNICAS

Nº	DATA	DESCRIÇÃO
02	JANEIRO/ 2017	Atendimento à NBR 9050/ 2015; Alteração: quadro de áreas, fechamento frontal, sanitários infantis 1 e 2, altura da platibanda, mobiliário e equipamento, altura da cerâmica nos sanitários, cor dos portões dos sotários e altura da porta PA4; Acréscimo: do gradil e quadro de cargas no castelo d'água, de duchas higiênicas e escaninhos pré-escola.
01	JULHO/ 2016	Alteração paredes - shaft para tubulação hidráulica e detalhamento; alteração da altura da platibanda.

CONTROLE DE REVISÕES

FNDE Fundo Nacional de Desenvolvimento da Educação — Ministério da Educação

PROJETO PADRÃO - FNDE

PROPRIETÁRIO: PREFEITURA MUNICIPAL DE MURIAÉ

ENDEREÇO: RUA 08, LOTES DE 03 Á 14 DA QUADRA N, LOTEAMENTO DORNELAS II.

MUNICÍPIO - UF: MURIAÉ - MG.

Carlos Bruno Pedrosa
RESP. TÉCNICO E AUTOR DO PROJETO — CREA-DF: 21106/D

PREFEITURA MUNICIPAL DE MURIAÉ

DLFO

CREA

RA

OBSERVAÇÕES:

PROGRAMA PROINFÂNCIA - PROJETO TIPO 1

PROJETO DE INSTALAÇÕES

COORDENAÇÃO
CGEST - Coordenação Geral de Infraestrutura Educacional

PLANTA DE COMBATE A INCÊNDIO
DETALHES
DETALHES GERAIS

HIN

FORMATO (841X1189)

REVISÃO R-00 R-01 R-02

ESCALA INDICADA

DATA EMISSÃO JANEIRO/2017

PRANCHA 03/05