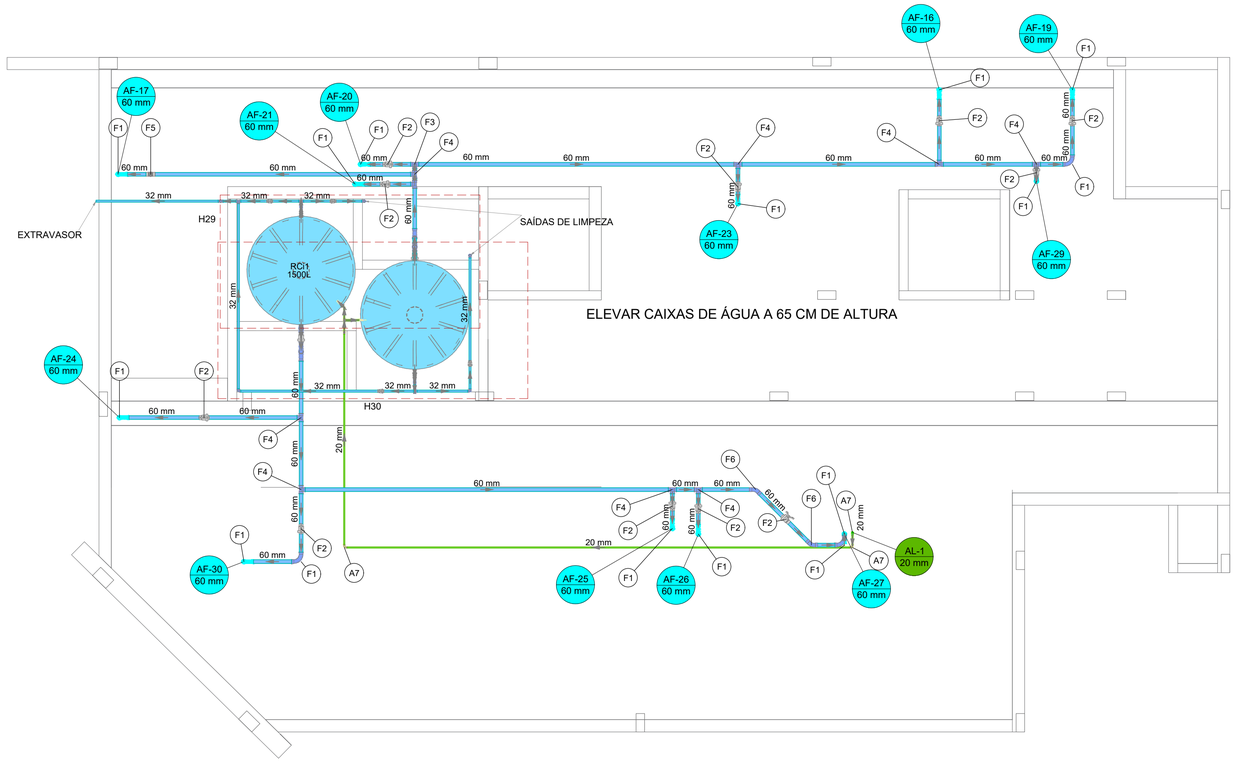

PLANTA BAIXA - LAJE COBERTURA - HIDRÁULICO

ESCALA 1:50

Legenda de peças - LAJE COBERUTRA		
A7	PVC rígido soldável Curva 90 soldável 20 mm	1pç
F1	PVC rígido soldável Curva 90 soldável 60 mm	1pç
F2	Metais Registro esfera VS compacto soldável PVC 60 mm	1pç
F3	PVC rígido soldável Tê 90 soldável 60 mm	1pç
F4	PVC rígido soldável Tê 90 soldável 60 mm	1pç
F5	Metais Registro de gaveta bruto ABNT 2"	1pç
	PVC rígido soldável Adapt sold.curto c/bolsa-rosca p registro 60 mm - 2"	2pç
F6	PVC rígido soldável Curva 45 soldável 60 mm	1pç

DETALHES DAS ABRAÇADEIRAS METÁLICAS

SEM ESCALA

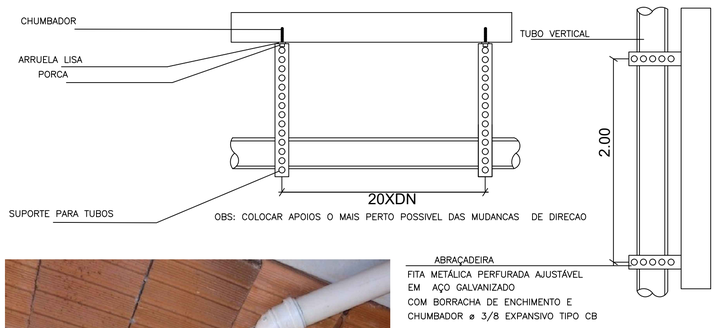

Legenda de condutos	
Água fria	AF — COLUNA DE ÁGUA FRIA
Alimentação	AL — COLUNA DE ALIMENTAÇÃO

LEGENDA:

- AS CAIXAS D'ÁGUA DEVERÃO SER APOIADAS EM BASE PLANA COM ELEVAÇÃO DE 65cm;
- TODAS AS MUDANÇAS DE DIREÇÃO DEVERÃO SER POR CONEXÃO DO TIPO CURVA;
- HAVENDO DIVERGÊNCIA ENTRE A ESCALA E A COTA, PREVALECER A COTA;
- AS INSTALAÇÕES DE ÁGUA FRIA DEVEM OBEDECER A NBR 5626, DEVEM SER SUBMETIDAS A ENSAIOS DE ESTANQUEIDADE DURANTE O PROCESSO DE MONTAGEM, QUANDO ELAS AINDA ESTÃO EXPOSTAS, E PORTANTO SUJEITAS A INSPEÇÃO VISUAL E EVENTUAIS REPAROS;
- A TUBULAÇÃO DE ÁGUA FRIA QUE PASSA NO PISO DEVEM SEMPRE ESTAR ACIMA DAS TUBULAÇÕES DE ESGOTO;
- A EXECUÇÃO DO TELHADO, DEVERÁ SEGUIR O PROJETO EXECUTIVO DE ARQUITETURA E ESTRUTURAL.
- TODAS AS INTERFACES DE LIGAÇÃO ENTRE AS TUBULAÇÕES E AS CAIXAS DE ÁGUA, DEVERÃO SER EXECUTADAS SEGUINDO AS RECOMENDAÇÕES DO FABRICANTE DAS MESMAS.

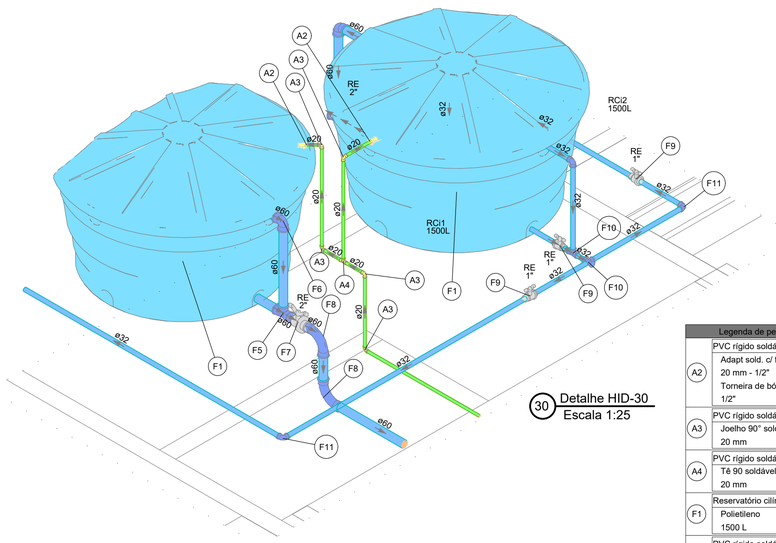

30 Detalhe HID-30
Escala 1:25

Legenda de peças - LAJE COBERUTRA		
A2	PVC rígido soldável Adapt sold. c/ flange livre p/ cx. d´água 20 mm - 1/2"	1pç
	Torneira de bóia 1/2"	1pç
A3	PVC rígido soldável Joelho 90° soldável 20 mm	1pç
A4	PVC rígido soldável Tê 90 soldável 20 mm	1pç
F1	Reservatório cilíndrico Polietileno 1500 L	1pç
F5	PVC rígido soldável Tê 90 soldável 60 mm	1pç
F6	PVC rígido soldável Joelho 90° soldável 60 mm	1pç
F7	Metais Registro esfera VS compacto soldável PVC 60 mm	1pç
F8	PVC rígido soldável Curva 90 soldável 60 mm	1pç
F9	Metais Registro esfera VS compacto soldável PVC 32 mm	1pç
F10	PVC rígido soldável Tê 90 soldável 32 mm	1pç
F11	PVC rígido soldável Joelho 90° soldável 32 mm	1pç

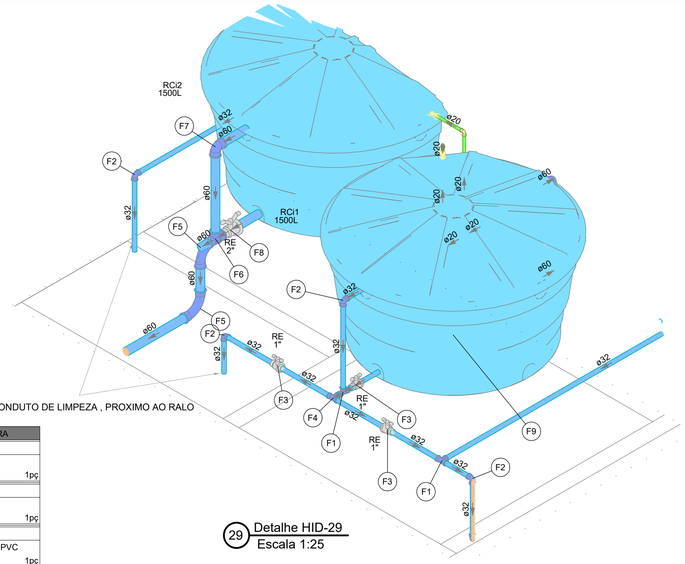

29 Detalhe HID-29
Escala 1:25

Legenda de peças - LAJE COBERUTRA		
F1	PVC rígido soldável Tê 90 soldável 32 mm	1pç
F2	PVC rígido soldável Joelho 90° soldável 32 mm	1pç
F3	Metais Registro esfera VS compacto soldável PVC 32 mm	1pç
F4	PVC rígido soldável Tê 90 soldável 32 mm	1pç
F5	PVC rígido soldável Curva 90 soldável 60 mm	1pç
F6	PVC rígido soldável Tê 90 soldável 60 mm	1pç
F7	PVC rígido soldável Joelho 90° soldável 60 mm	1pç
F8	Metais Registro esfera VS compacto soldável PVC 60 mm	1pç
F9	Reservatório cilíndrico Polietileno 1500 L	1pç

Projeto:	UBS TIPO 01 - BAIRRO SÃO CRISTÓVÃO - MURIAÉ/MG
Folha:	01 / 17
Objeto:	PROJETO HIDROSSANITÁRIO
Endereço:	RUA ITÁLIA, S/N. (ESQUINA COM RUA MAURITANIA), BAIRRO SÃO CRISTÓVÃO - MURIAÉ/MG
Proprietário:	PREFEITURA MUNICIPAL DE MURIAÉ/MG
Contratante:	ASSOCIAÇÃO MUNICIPAL DA MICRO-REGIAO DO MÉDIO RIO POMBA - AMERP
Município:	MURIAÉ
Comarca:	MURIAÉ
Estado (UF):	MINAS GERAIS
Descrição:	PLANTA BAIXA E DETALHES DA COBERTURA DO HIDRÁULICO
Data:	01/03/2023 — ART: MG20231952056

Áreas:

TÉRREO	199,21 m²
1º PAVIMENTO	171,33 m²
ÁREA TOTAL	370,54 m²

PROPRIETÁRIO:
MARCOS GUARINO DE OLIVEIRA:28285182649
Assinado de forma digital por MARCOS GUARINO DE OLIVEIRA:28285182649 DN: C=BR, O=ICP-Brasil, OU=VIDEOCONFERÊNCIA, OU=Secretaria da Receita Federal do Brasil - RFB, OU=RFB e-CPF A1, OU=AC SOLUTI Multipla v5, CN=MARCOS GUARINO DE OLIVEIRA:28285182649 Dados: 2023.08.25 15:42:44 -03'00'
PREFEITURA MUNICIPAL DE MURIAÉ
CNPJ: 17.947.581/0001-76

6 D ENGENHARIA E PROJETOS

CONTRATANTE:
EVANDRO HASSEN FREIRE — Assinado de forma digital por EVANDRO HASSEN FREIRE Dados: 2023.08.25 15:42:44 -03'00'
ASSOC MUNIC MICRO-REGIAO MEDIO RIO POMBA-AMERP
CNPJ: 20.350.328/0001-45

RESPONSÁVEL TÉCNICO:
HENRIQUE VITAL DO CARMO FREITAS:10936639601 — HENRIQUE VITAL DO CARMO FREITAS:10936639601 Murié-MG 2023.08.22 12:14:52-03'00'
ENG. HENRIQUE VITAL DO CARMO FREITAS
ENGº CIVIL- CREA MG 188562

Aprovação:

Associação dos Municípios da Microrregião do Médio Rio Pomba
RUA EDMUNDO GERMANO Nº 35 - CENTRO - MURIAÉ - MG
TELEFAX - 3722-1064 - E-MAIL - AMERP@AMERP.COM.BR