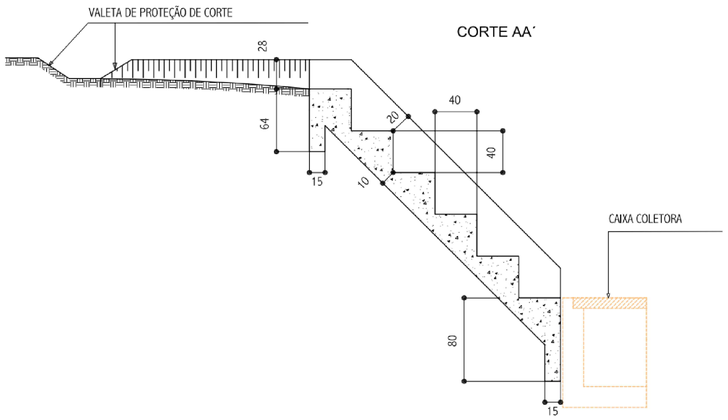

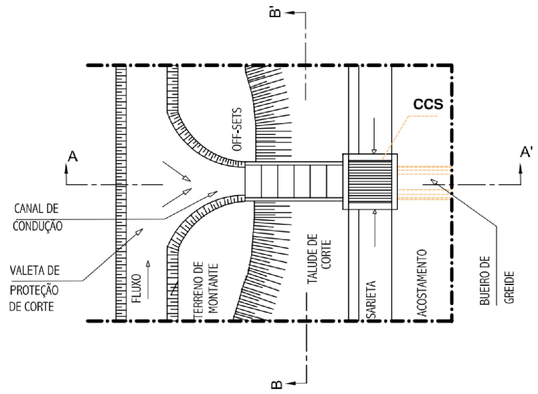

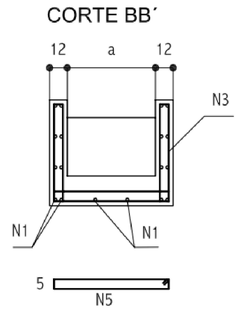

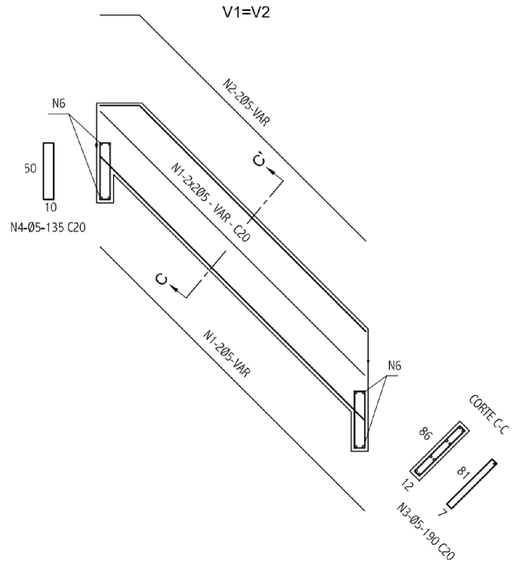

VISTA EM PLANTA DO CORTE A-A

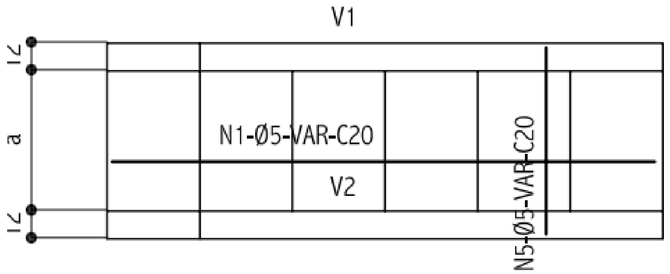

DIMENSÕES E CONSUMOS MÉDIOS													
CONCRETO SIMPLES / ARMADO						CONCRETO ARMADO							
TIPO	a	CONCRETO (m3/m)	FORMAS (m2/m)	ESCAVAÇÃO (m3/m)	APILOAMENTO (m3/m)	TIPO	N1 (kg/m)	N2 (kg/m)	N3 (kg/m)	N4 (kg/m)	N5 (kg/m)	N6 (kg/m)	PESO (kg/m)
DCD 01/02	60	0,35	2,83	1,24	0,12	DCD 02	3,05	0,87	4,14	0,33	1,94	0,20	10,57
DCD 03/04	80	0,42	3,03	1,28	0,14	DCD 04	3,05	0,87	4,14	0,42	2,38	0,24	11,14

DRENAGEM - DESCIDAS D'ÁGUA - DCD 04
ESC: S/E

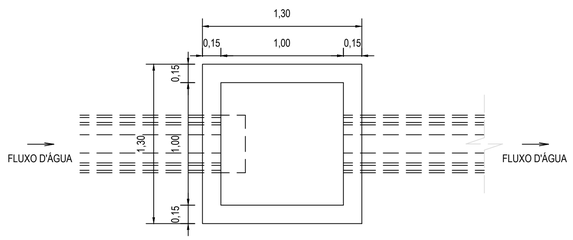

LEGENDA
1 - ALVENARIA DE VEDAÇÃO EM BLOCO DE CONCRETO 9X19X39CM, COM CHAPISCO CONVENCIONAL 1:4 (CIMENTO/AREIA) E EMBOÇO 1:3 (CIMENTO/AREIA);
2 - TAMPA EM CONCRETO ARMADO, E=10CM;
3 - FUNDO EM CONCRETO SIMPLES, E=10CM;
4 - ENCHIMENTO DE CONCRETO f_{ck}=20MPa, CONFORMANDO UMA CALHA AO FUNDO

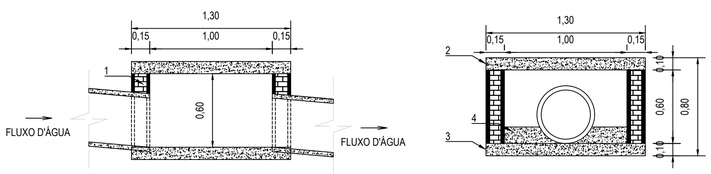

DRENAGEM - CAIXA ENTERRADA 1x1x0,60
ESC: 1/25

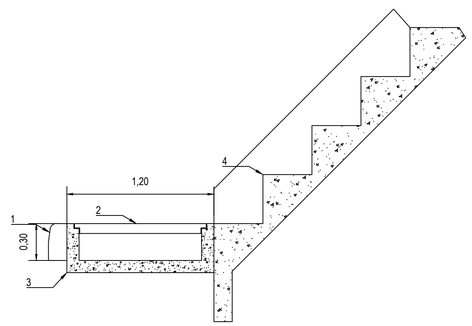

LEGENDA
1 - MEIO-FIO;
2 - TAMPA EM FERRO;
3 - LATERAL/FUNDO EM CONCRETO SIMPLES, E=10CM;
4 - DESCIDA D'ÁGUA DCD 04.

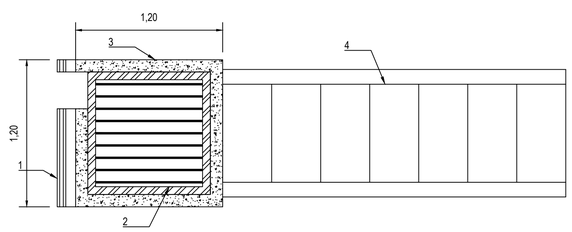

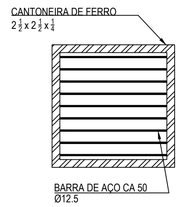

DRENAGEM - CAIXA DE CAPTAÇÃO ESPECIAL 1,2x1,2x0,30
ESC: 1/25

ANOTAÇÕES:

PREFEITURA MUNICIPAL DE MURIAÉ
SECRETARIA DE OBRAS PÚBLICAS

ESTRUTURA DE CONTENÇÃO

DISPOSITIVOS DE DRENAGEM

PREFEITURA DE MURIAÉ / CNPJ: 17.947.581/0001-76
MARCOS GUARINO DE OLIVEIRA:28285182649
PREFEITO MARCOS GUARINO DE OLIVEIRA

DESCRIÇÃO:
PROJETO DE ESTRUTURA DE CONTENÇÃO DE TALUDES EM MURIAÉ-MG

SECRETARIA DE OBRAS PÚBLICAS:
SECRETÁRIO JORGE FÉRES FILHO

LOCAL: RUA DEJAIR DIAS DE CARVALHO
BAIRRO CERÂMICA - MURIAÉ - MG

ARQUIVO: DT_Contencao_Gabiao_Dejair Dias de Carvalho.DWG

R. T. PROJETO: ARLAN DO CARMO MENDONCA: 01538112698
ENG. ARLAN DO CARMO MENDONÇA / CREA Nº 177324/D

ESC: INDICADAS

DATA: 10/2023

FOLHA: **15/18**