SZC 90-30

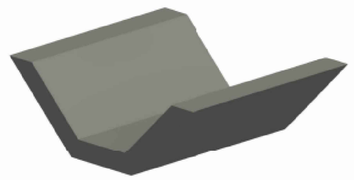

Perspectiva

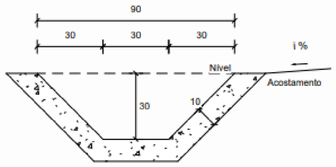

Seção transversal
Escala 1 : 20

Consumos médios [3]		Método executivo [4]	
		Convencional	Extrusão
Escavação	m³/m	0,3131	0,3131
Apiloamento	m²/m	1,5142	1,5142
Concreto fck ≥ 20 MPa	m³/m	0,1331	0,1331
Guia de madeira	m/m	0,7571	-
Argamassa de cimento e areia [6]	m³/m	0,0001	-

DETALHAMENTO SARJETA SZC 90-30
ESC: S/E

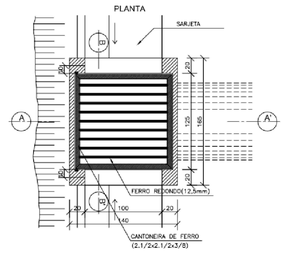

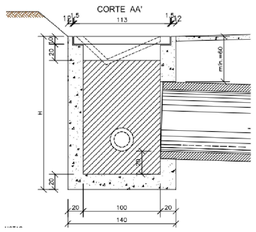

CORTE BB'

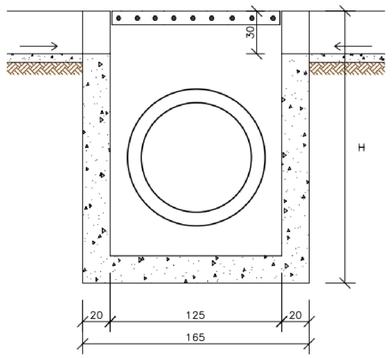

TABELA DE FERRO PARA A TAMPA

AÇO CA-50

N	DIÂMETRO (m/m)	COMPRIMENTO (m)	PESO UNITÁRIO (kg)	PESO TOTAL (kg)
1	12.5	11.50	1.00	11.50

QUANTIDADES UNITÁRIAS TCC02

AÇO CA– 50	kg	11.50
TUBO DE FERRO(Ø=3/4")	m	0.14
CANTONEIRA DE FERRO(2.1/2"X2.1/2"X3/8")	kg	41.50
ELETRODO PARA SOLDA	kg	0.50

QUANTIDADES UNITÁRIAS (CAIXA)

CONCRETO fck ≥15MPa (m³)

H (m)	Ø=60	Ø=80	Ø=100	Ø=120
2.0	2.200/CCS01	2.100/CCS02	2.000/CCS03	1.900/CCS04
2.5	2.750/CCS05	2.650/CCS06	2.550/CCS07	2.450/CCS08
3.0	3.300/CCS09	3.200/CCS10	3.100/CCS11	2.900/CCS12
3.5	3.850/CCS13	3.750/CCS14	3.650/CCS15	3.550/CCS16
4.0	4.400/CCS17	4.300/CCS18	4.200/CCS19	4.100/CCS20

H (m)	CÓDIGO	FORMAS (m²)	ESCAVAÇÃO (m³)	APILOAMENTO (m²)
2.0	CCS01 a CCS04	20.30	15.00	5.00
2.5	CCS05 a CCS08	25.60	19.00	6.00
3.0	CCS09 a CCS12	30.90	23.00	7.00
3.5	CCS13 a CCS16	36.20	26.00	8.00
4.0	CCS17 a CCS20	41.50	30.00	9.00

DETALHE DA ARTICULAÇÃO DA TAMPA
(VISTA INFERIOR)

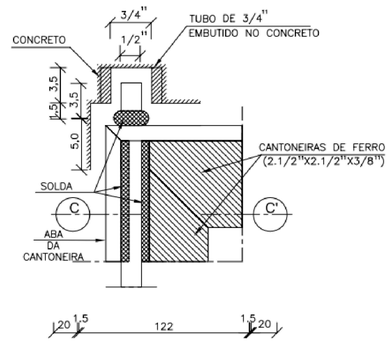

CORTE CC'

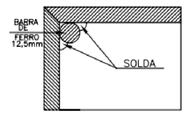

DETALHAMENTO CAIXA COLETORA DE SARJETA CCS 01
ESC: S/E

LEGENDA CALÇAMENTO

- Calçamento em piso intertravado de concreto
- Meio fio pré-moldado a ser instalado
- Meio fio pré-moldado a ser reaproveitado
- Sarjeta a ser feita 50x10
- Sarjeta trapezoidal a ser feita

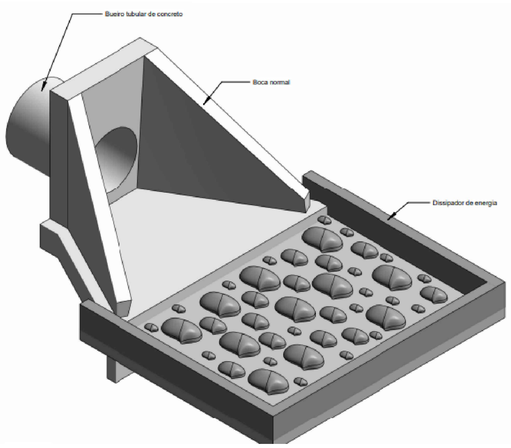

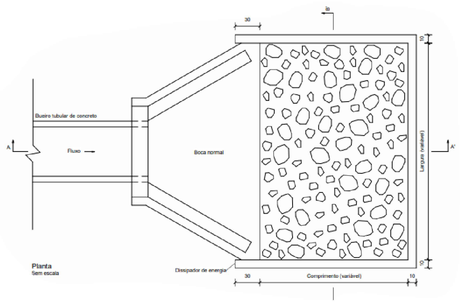

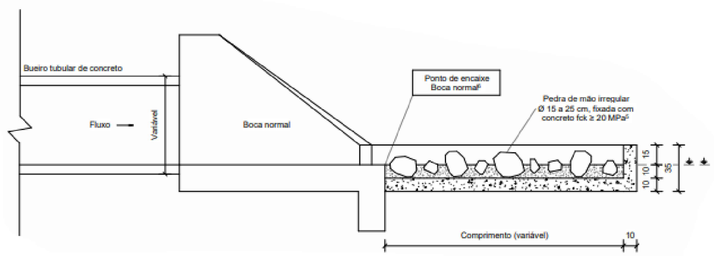

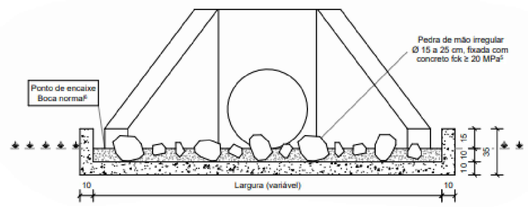

DETALHAMENTO DISSIPADOR
ESC: S/E

NOTAS DE PROJETO:

a. SOLO
- a.1. Os solo empregado na mistura solo-brita deve ter limite de liquidez inferior a 25% e índice de plasticidade inferior a 6%;

b. AGREGADO
- b.1. A brita deve ser obtida de agregado pétreo britado, classificada de acordo com NBR 7225(3), pode ser constituída de pedra 1, pedra 2, pedrisco e pó de pedra ou composição destas. Deve. possuir as seguintes características:
  - b.1.1. os agregados utilizados obtidos a partir da britagem e classificação de rocha sã devem ser constituídos por fragmentos duros, limpos e duráveis, livres de excesso de partículas lamelares ou alongadas, macias ou de fácil desintegração, assim como de outras substâncias ou contaminações prejudiciais;
  - b.1.2. a granulometria da brita deve ser tal que passe 100% na peneira de 19,0 mm;
  - b.1.3. o desgaste no ensaio de abrasão Los Angeles, conforme NBR NM 51(4), deve ser inferiora 50%;
  - b.1.4. a perda no ensaio de durabilidade, conforme DNER ME 089(5), em cinco ciclos, com solução de sulfato de sódio, deve ser inferior a 20% e com sulfato de magnésio inferior a 30%.

c. MISTURA SOLO BRITA
- c.1. A mistura solo-brita deve satisfazer as seguintes exigências:
  - c.1.1. a porcentagem de brita, em peso da mistura, não pode ser inferior a 30% para a mistura 70-30;
  - c.1.2. CBR ≥ 80% e expansão ≤ 0,5% na energia modificada, conforme com NBR 9895, para base do pavimento;

d. SUBLEITO
- d.1. Após compactação e regularização do subleito:
  - d.1.1. CBR ≥ 10% e expansão ≤ 2,0% na energia intermediária, conforme com NBR 9895

PREFEITURA MUNICIPAL DE MURIAÉ
SECRETARIA DE OBRAS PÚBLICAS

CALÇAMENTO

DETALHES CONSTRUTIVOS

PREFEITURA DE MURIAÉ / CNPJ: 17.947.581/0001-76
MARCOS GUARINO DE OLIVEIRA:28285182649
PREFEITO MARCOS GUARINO DE OLIVEIRA

DESCRIÇÃO:
PROJETO DE CALÇAMENTO EM PISO INTERTRAVADO SEXTAVADO DE CONCRETO PRÉ-MOLDADO

SECRETARIA DE OBRAS PÚBLICAS:
SECRETÁRIO JORGE FÉRES FILHO

LOCAL: RUA DA ESCOLA NO DISTRITO DE BOA FAMILÍLIA EM SENTIDO À TORRE DE TELEFONIA - MURIAÉ/MG

ARQUIVO: DT_Pav_Muriae_Boa Familia_R Escola.DWG

R. T. PROJETO:
ARLAN DO CARMO MENDONCA: 01538112698
ENG. ARLAN DO CARMO MENDONÇA / CREA MG Nº 177324/D

Assinado digitalmente por ARLAN DO CARMO MENDONCA:01538112698 DN: C=BR, O=ICP-Brasil, OU=03522130000121, OU=Secretaria da Receita Federal do Brasil - RFB, OU=RFB e-CPF A3, OU=EM BRANCO, CN=ARLAN DO CARMO MENDONCA:01538112698
Razão: Eu sou o autor deste documento
Local: Muriaé, Minas Gerais, Brasil
Data: 2024.03.27 15:22:12-03'00'

ANOTAÇÕES:

ESC: INDICADAS

DATA: 25/03/2024

FOLHA: 03/03